中文

Axioline P

模拟量模块，8 个已启用 HART 的输入

1 描述

使用 AXL P EX IS AI8 HART 1F 模块可以将最多八个启用了 HART 功能的本安模拟输入信号连接到 Axioline P 本地总线。
模拟输入通道支持 2 线制技术，4 mA … 20 mA 电流范围，以及 HART 过程数据，例如回路电流、PV、SV、TV 或 QV。

1.1 结构 (2)

1 AXL P BS F2 总线基座模块
2 AXL P EX IS AI8 HART 1F 模块
3 I/O 连接器
4 诊断和状态显示
5 隔板 （未显示）

2 安全注意事项

警告！
爆炸危险 - 通电时请勿阻断。

注意：
对容易产生静电放电的元件进行操作时请遵循必要的安全规定 （EN 61340-5-1 和 IEC 61340-5-1）.

还必须注意 www.phoenixcontact.com/products 中的数据表和用户手册中所提供的其他信息。

3 安全使用特别要求

警告！
仅在无危险区域中进行连接和断开连接的操作。
采用其它元件进行替代可能削弱本安适用性。

3.1 在爆炸区安装

仅专业电气人员允许进行相关安装、操作和维护工作。
在易爆区域内，仅允许在已断开电源的情况下，将模块安装到 DIN 导轨上或将其取下，以及连接或断开线缆。
所选的本安设备必须为第三方列名适用于该应用场合，且具有本安实体参数，例如：

IS 设备		AXL P EX IS AI8 HART 1F（八通道相关设备）
V_{max} (U_i)	≥	V_{oc} 或 V_t (U_o)
I_{max} (I_i)	≥	I_{sc} 或 I_t (I_o)
P_i	≥	P_o
$C_i + C_{电缆}$	<	C_a (C_o)
$L_i + L_{电缆}$	<	L_a (L_o)

必须计算从本安设备到模块的现场接线的电容和电感，并如上所示在进行系统计算时将其考虑在内。电缆电容 （$C_{电缆}$）加上本安设备电容 (C_i) 必须低于标记的电容，即 C_a (C_o)，如技术数据表中所示。这同样适用于电感 （$L_{电缆}$、L_i 和 L_a）。
如果依据长度的电缆电容和电感均未知，则使用 $C_{电缆}$ = 200 pF/m (60 pF/ft.) 和 $L_{电缆}$ = 1.0 µH/m (0.3 µH/ft.)。
如果从模块延伸出多个回路，则必须采用独立电缆安装或使用有适当隔离的一条电缆安装。请见美国国家电气规程 (ANSI/NFPA 70) 条款 504.30(B) 和美国仪器学会推荐实施规程 ISA RP12.06 （安装本安设备）、加拿大电气法规或 IEC/EN 60079-14 （如适用）。
必须按照国家电气规范 (ANSI/NFPA 70)、加拿大电气规范或其他适用的本地安装规范，将模块连接到合适的接地电极上。接地路径的电阻必须小于 1 Ω。必须使用大于或等于 AXL P BK PN… 电源连接器正极接线端子连接导线接线容量的导线进行接地。
本安电路必须根据美国国家电气规程 (ANSI/NFPA 70) 的条款 504.20、加拿大电气法规、IEC/EN 60079-14 或其他本地法规 （如适用）进行接线和隔离。
安装人员必须确保安装后不会超过模块能承受的最高环境温度。
不得使用控制设备，或生成超过 250 V_{rms} 或 DC （相对于接地）。
所有插拔式连接器必须遵守所需的爬电距离和间隙。
模块与其他关联装置的组合使用尚未经过评估。
请勿尝试自行修理设备，但可以更换整部设备。修理工作只能由制造商进行。制造商对因不遵守相关规定而导致的损坏概不负责。
如果某个模块曾用于一个非本安回路，则禁止将其安装在本安电路中。请将该模块清楚明确地标记为非本安。

3.2 使用 ATEX/IECEx/UKEX 的特定条件

类别 3 的设备适用于安装在易爆 2 区内。它满足 IEC/EN 60079-0 和 IEC/EN 60079-7 的要求。
不适合与符合 IEC/EN 60079-11 的简单设备一起使用。
设备必须安装在经过相关认证 （例如 Ex e 或 Ex nA）、必须使用工具才能打开且防护等级至少为 IP54 （符合 IEC/EN 60079-0 标准要求）的外壳中。
整台设备 （包括外壳）只应该用在不超过污染等级 2 （根据 IEC/EN 60664-1 中的规定）的区域中。
根据 IEC/EN 60664-1 标准的规定，必须通过过电压类别 II 的电路为设备供电。
在本安装置的 C_i 和 L_i 均超过 AXL ？P EX IS…1F（不包括电缆）的 C_a(C_o) 和 L_a(L_o) 参数的 1% 的情况下，适用 C_a(C_o) 和 L_a （或 L_o）参数的 50% 且不应被超过。C 组、D 组、E 组、F 组、G 组、III 级 （IIB 组、IIA 组、IIIC 组、IIIB 组和 IIIA 组）的降低电容不应超过 1 µF，A 组和 B 组 (IIC) 的降低电容不应超过 600 nF。通过这种方法确定的 C_a(C_o) 和 L_a(L_o) 的值分别不应低于所有 C_i 加上电缆电容的总和以及所有 L_i 加上回路的电缆电感的总和。

3.3 NEC/CEC 特定的安全规定

设备必须安装在经过相关认证 （例如 AEx e/Ex e 或 AEx nA/Ex nA）、必须使用工具才能打开且防护等级至少为 IP54 （符合 UL 60079-0/CSA C22.2 No. 60079-0 标准要求）的壳体中。
整台设备 （包括外壳）只应该用在不超过污染等级 2 （根据 IEC/EN 60664-1 中的规定）的区域中。
根据 IEC/EN 60664-1 标准的规定，必须通过过电压类别 II 的电路为设备供电。
导线额定温度必须为 90 °C 或更高。
该设备适合在符合 I 级、2 类标准的地点使用。

4 危险区域安装 (3)

①	总线底座模块
②	IS 循环 （有 8 个通道可用；仅显示一个）
③	AXL...EX IS... 站
④	IS IO 设备

English

Axioline P

Analog module, 8 HART-enabled inputs

1 Description

The AXL P EX IS AI8 HART 1F module allows connection of up to eight HART-enabled, intrinsically safe, analog input signals to the Axioline P local bus.
The analog input channels support 2-wire technology, 4…20 mA current range, and HART process data, such as loop current, PV, SV, TV, or QV.

1.1 Structure (2)

1 AXL P BS F2 bus base module
2 AXL P EX IS AI8 HART 1F module
3 I/O connector
4 Diagnostic and status indicators
5 Partition plate (not shown)

2 Safety notes

WARNING!
Explosion hazard - Do not separate when energized.

NOTE:
Observe the necessary safety precautions when handling components that are vulnerable to electrostatic discharge (EN 61340-5-1 and IEC 61340-5-1).

You must also observe the additional information in the data sheet and the user manual available at www.phoenixcontact.com/products.

3 Special conditions for safe use

WARNING!
Connect or disconnect only in a non-hazardous area.
Substitution of components may impair intrinsic safety.

3.1 Installation in Ex area

Installation, operation, and maintenance may only be performed by qualified personnel.
In potentially explosive areas, modules may only be installed onto or off of the DIN rail connector and wires may only be connected or disconnected when the power is switched off.
Selected intrinsically-safe equipment must be third-party listed for the application, and have intrinsically-safe entity parameters as:

IS equipment		AXL P EX IS AI8 HART 1F (Eight-channel associated apparatus)
V_{max} (U_i)	≥	V_{oc} or V_t (U_o)
I_{max} (I_i)	≥	I_{sc} or I_t (I_o)
P_i	≥	P_o
$C_i + C_{cable}$	≤	C_a (C_o)
$L_i + L_{cable}$	≤	L_a (L_o)

Capacitance and inductance of the field wiring from the intrinsically safe equipment to the module must be calculated and included in the system calculations as shown above. Cable capacitance, C_{cable} plus intrinsically safe equipment capacitance, C_i, must be less than the marked capacitance, C_a (C_o) shown in the technical data table. The same applies for inductance (L_{cable}, L_i and L_a, respectively).
When the cable capacitance and inductance per length are not known, use C_{cable} = 200 pF/m (60 pF/ft.) and L_{cable} = 1.0 µH/m (0.3 µH/ft.).
When multiple circuits extend from the module, they must be installed in separate cables or in one cable having suitable insulation. Refer to Article 504.30(B) of the National Electrical Code (ANSI/NFPA 70) and Instrument Society of America Recommended Practice ISA RP12.06 for installing intrinsically safe equipment, Canadian Electrical Code or IEC/EN 60079-14 as applicable.
The module must be connected to a suitable ground electrode per the National Electrical Code (ANSI/NFPA 70), the Canadian Electrical Code, or other local installation codes, as applicable. The resistance of the ground path must be less than 1 Ω. Bonding to earth ground must be through wires with cross-sectional area greater than or equal to that of the conductor for the positive terminal power connection on the power connector of the AXL P BK PN….
Intrinsically safe circuits must be wired and separated in accordance with Article 504.20 of the National Electrical Code (ANSI/NFPA 70), Canadian Electrical Code, IEC/EN 60079-14, or other local codes, as applicable.
The installer must ensure that the maximum ambient temperature of the module is not exceeded when installed.
Control equipment must not use or generate more than 250 V_{rms} or DC with respect to earth.
Required creepage distances and clearances must be observed for all pluggable connectors.
This module has not been evaluated for use in combination with other associated apparatus.
Do not attempt to repair the device yourself, but replace it with an equivalent device. Repairs may only be carried out by the manufacturer. The manufacturer is not liable for damage resulting from failure to comply.
If a module was used in a circuit that was not intrinsically safe, it is forbidden to install it in an intrinsically safe circuit. Clearly label the module as not intrinsically safe.

3.2 Specific conditions of use for ATEX/IECEx/UKEX

The category 3 device is suitable for installation in zone 2 potentially explosive areas. It fulfills the requirements of IEC/EN 60079-0 and IEC/EN 60079-7.
Not for use with simple apparatus in accordance with IEC/EN 60079-11.
The equipment must be installed in a suitably-certified (for example, Ex e or Ex nA) tool-secured enclosure providing a minimum ingress protection of IP54 in accordance with IEC/EN 60079-0.
The overall equipment (including enclosure) shall only be used in an area of not more than pollution degree 2, as defined in IEC/EN 60664-1.
The equipment must be supplied by a circuit of overvoltage category II, as defined in IEC/EN 60664-1.
For installations in which both the C_i and L_i of the intrinsically-safe apparatus exceeds 1% of the C_a (C_o) and L_a (L_o) parameters of the AXL P EX IS…1F (excluding the cable), then 50% of C_a (C_o) and L_a (or L_o) parameters are applicable and shall not be exceeded. The reduced capacitance shall not be greater than 1 µF for Groups C, D, E, F, G, Class III (Group IIB, IIA, IIIC, IIIB, and IIIA), and 600 nF for Groups A and B (IIC). The values of C_a (C_o) and L_a (L_o) determined by this method shall not be exceeded by the sum of all of C_i plus cable capacitances and the sum of all of the L_i plus cable inductances in the circuit respectively.

3.3 NEC/CEC-specific safety regulations

The equipment must be installed in a suitably-certified (for example, AEx e/Ex e or AEx nA/Ex nA) tool-secured enclosure providing a minimum ingress protection of IP54 in accordance with UL 60079-0/CSA C22.2 No. 60079-0.
The overall equipment (including enclosure) shall only be used in an area of not more than pollution degree 2, as defined in IEC/EN 60664-1.
The equipment must be supplied by a circuit of overvoltage category II, as defined in IEC/EN 60664-1.
Conductor temperature ratings must be 90°C or higher.
This equipment is suitable for use in Class I, Division 2 locations.

4 Hazardous area installation (3)

①	Bus base module
②	IS loop (8 channels available; only one shown)
③	AXL...EX IS... station
④	IS IO device

Phoenix Contact GmbH & Co. KG
Flachsmarktstraße 8, 32825 Blomberg, Germany
info@phoenixcontact.com, Phone +49 5235 3-00
PHOENIX CONTACT Development and Manufacturing, Inc.
586 Fulling Mill Rd, Middletown, PA 17057 USA
Phone +1-717-944-1300

phoenixcontact.com MNR 1094855 2025-01-15

EN Installation notes
ZH 安装说明

AXL P EX IS AI8 HART 1F 1052431
AXL P BS F2 1052428

1

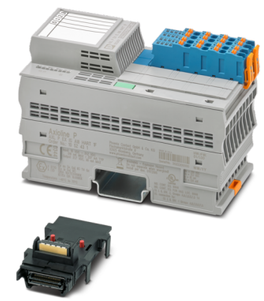

2

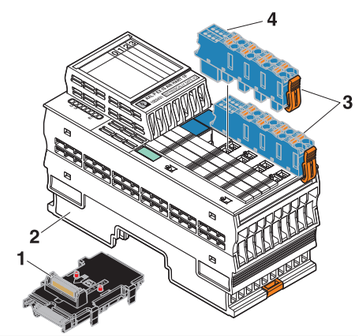

3

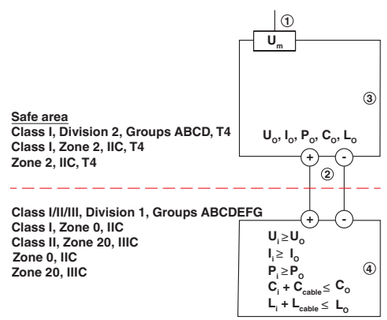

© Phoenix Contact 2025

中文

5 安装

AXL... 模块采用导轨安装，电路均装在塑料壳体内，但端子外露。
IP20 防护等级 （ANSI/IEC/EN 60529）适用于清洁而干燥、污染等级不超过 2 的环境。请不要将设备暴露于任何超出上述机械或耐热限制的环境中。
该设备不适用于有尘爆危险的环境。
用户必须确保系统装置不会超出 AXL P BK… 的额定值。作为参考，在 19.2 V 至 30 V DC 范围内，AXL P BK… 的最大额定输入为 4.125 A。
在 AXL P BK… 输入端处，I/O 模块的最大输入电流为 295 mA （在 19.2 V 至 30 V DC 范围内）。

5.1 总线底座模块 (4)

1. 在 DIN 导轨 (A) 中安装端接器 1。
2. 将第一个总线基座模块安装在 DIN 导轨中，并将其向左滑动，直到连接器与端接器 1(B) 接合。
3. 继续在 DIN 导轨中安装总线基座模块，分别将其向左滑动，直到其与之前的模块 (B…) 接合。
4. 安装好所有的总线基座模块之后，在 DIN 导轨中安装端接器 2，并将其向左滑动，直到其与最后一个总线基座模块 (C) 接合。

5.2 安装 AXL P… 模块 (5)

将 AXL P… 模块垂直向下推入之前安装在 DIN 导轨上的相应的总线插座模块中，直至听到其卡接到位。确保连接总线插座模块的连接器与总线插座模块正确对齐。

5.3 连接电缆

仅使用铜线。
将线缆末端剥去 8 mm 的绝缘层。如果需要，在接线上安装一个冷压头 （0.25mm² 至 1.25 mm²）。

刚性导线 / 冷压头 (6)
将导线插入接线端。导线自动夹紧。

柔性导线 (7)
将螺丝刀压入操作杆 （A）打开弹簧。将导线插入接线端 （B）。拔出螺丝刀以固定导线。
建议：一字槽螺丝刀，刀刃宽度 2.5 （如 ，SZS 0,4x2,5 VDE，订货号 1205037）

5.4 隔板

订货号 1087219
如果模块是安装有本安输出的最左侧的模块，则需要执行以下附加步骤，以保持本安端子与非本安端子和接线的安全关键的隔离。

1. 将隔板底部边沿上的两个插接片插到模块上表面的两个孔中。
2. 将板向上滑动，使板上的第三个插接片与模块正面的孔接合。必须听到其卡入到位。

6 拆除

注意：
如果模块倾斜，则有可能损坏触点。必须总是直接从总线基座模块上拆卸模块或将模块直接安装在总线基座模块上。

6.1 移除模块 (8)

1. 从模块上拔下所有连接器。
2. 将一个合适的工具 （一字螺丝刀）依次插入顶部和底部锁扣并解锁 (A)。锁扣锁定在打开位置。
3. 从 DIN 导轨 (B) 上垂直提起模块。

6.2 拆除连接器 (9)

松开锁扣 (A)，稍微向上倾斜插头 (B)，并从模块 (C) 上取下。

6.3 拆除导线 (10)

将螺丝刀压入操作杆 （A），以打开弹簧。
从连接器 (B) 中拔出导线。

6.4 拆卸隔板

订货号 1087219

1. 牢牢抓住板的下部并向下拉，直到底部的插接片松开。
2. 从模块上提起隔板。

7 接线端分配 (11)

接线点	颜色	分配	安全分类
00 ... 03	橙色	I01+ ... I04+	Ix± 的本安实体参数请见技术数据表。
10 ... 13	橙色	I01- ... I04-	
20 ...23	橙色	I05+ ... I08+	
30 ... 33	橙色	I05- ... I08-	

Ix±	模拟输入 ±	通道 x
x	Channel number	(x = 1 ... 8)

English

5 Installation

The AXL... module is rail mounted and the circuits are contained inside plastic cases with exposed terminals.
The IP20 degree of protection (ANSI/IEC/EN 60529) is intended for a clean and dry environment of Pollution Degree 2 or better. Do not expose the device to any mechanical or thermal influences that exceed the limits described.
The device is not designed for use in environments with danger of dust explosions.
The user must ensure that the system installation does not exceed the ratings of the AXL P BK…. For reference the AXL P BK… is rated for a maximum input of 4.125 A in the range of 19.2 to 30 V DC.
The maximum input current contribution of the I/O module at the AXL P BK… inputs is 295 mA in the range of 19.2 to 30 V DC.

5.1 Bus base module (4)

1. Install terminator 1 in the DIN rail (A).
2. Install the first bus base module in the DIN rail and slide it to the left until the connector mates with terminator 1 (B).
3. Continue to install bus base modules in the DIN rail, sliding each one to the left until it mates with the previous module (B…).
4. When all bus base modules are installed, install terminator 2 in the DIN rail and slide it to the left until it mates with the last bus base module (C).

5.2 Install the AXL P… module (5)

Push the AXL P… module straight down vertically onto the corresponding bus socket module previously installed in the DIN rail until it audibly snaps into place. Make sure that the connector to the bus socket module is aligned properly with the bus socket module.

5.3 Connecting the cables

Always use copper conductors.
Strip 8 mm of insulation from the end of the wire. If required, fit a ferrule (0.25 to 1.25 mm²) to the wire.

Rigid wire/ferrule (6)
Insert the wire into the terminal point. It is clamped automatically.

Flexible wire (7)
Open the spring by pressing a screwdriver onto the spring lever (A). Insert the wire in the terminal point (B). Remove the screwdriver to secure the wire.
Recommended: flat-bladed screwdriver, 2.5 mm blade width (e. g., SZS 0,4x2,5 VDE, Item No. 1205037)

5.4 Partition plate

Item No. 1087219
If the module is the leftmost module with intrinsically safe outputs being installed, then the following additional steps are required to maintain safety-critical segregation of intrinsically safe and non-intrinsically safe terminals and wiring.

1. Insert the two tabs on the bottom edge of the partition plate into the two holes on the upper surface of the module.
2. Slide the plate upward so the third tab on the plate engages the hole on the front surface of the module. You should hear it snap into place.

6 Removal

NOTE:
Damage to the contacts can occur if a module is tilted. Always remove and install a module straight off and on a bus base module.

6.1 Removing the module (8)

1. Remove all connectors from the module.
2. Insert a suitable tool (flat-bladed screwdriver) into the upper and lower latches one after the other and unlock them (A). The latches lock into an open position.
3. Lift the module straight off the DIN rail (B).

6.2 Removing the connector (9)

Release the locking latch (A), tip the plug slightly upwards (B), and remove it from the module (C).

6.3 Removing a conductor (10)

Open the spring by pressing a screwdriver onto the spring lever (A).
Pull the conductor from the connector (B).

6.4 Removing the partition plate

Item No. 1087219

1. Firmly grasp the lower portion of the plate and pull downward until the bottom tab is free.
2. Lift the partition plate off the module.

7 Terminal point assignment (11)

Terminal point	Color	Assignment	Safety classification
00 ... 03	Orange	I01+ ... I04+	Intrinsically safe entity parameters for Ix± can be found in the technical data table.
10 ... 13	Orange	I01- ... I04-	
20 ... 23	Orange	I05+ ... I08+	
30 ... 33	Orange	I05- ... I08-	

Ix±	Analog input ±	Channel x
x	Channel number	(x = 1 ... 8)

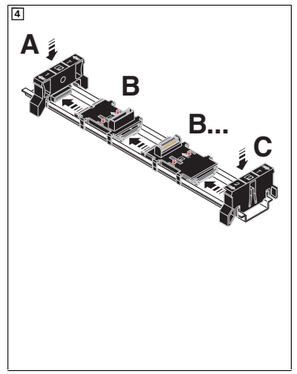

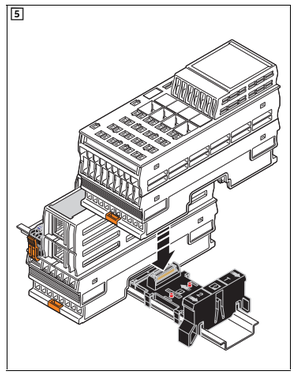

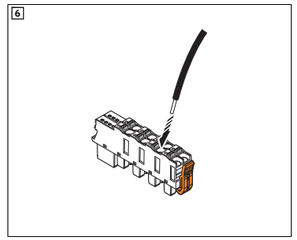

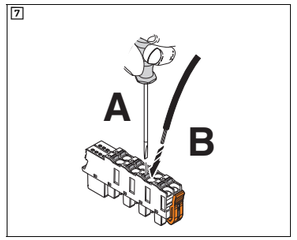

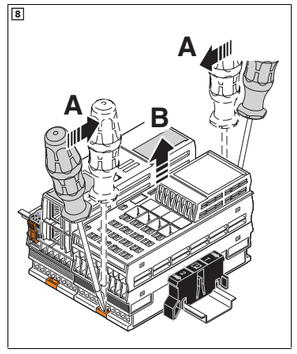

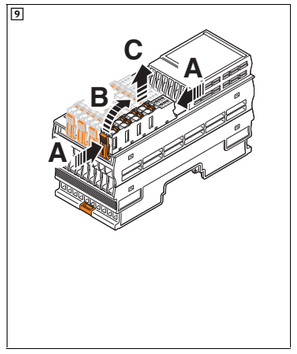

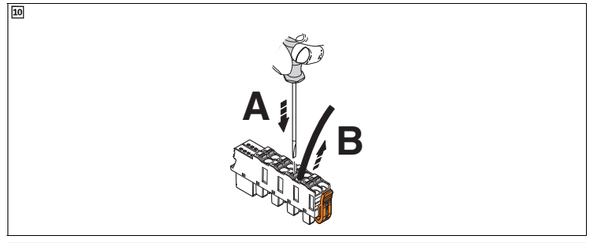

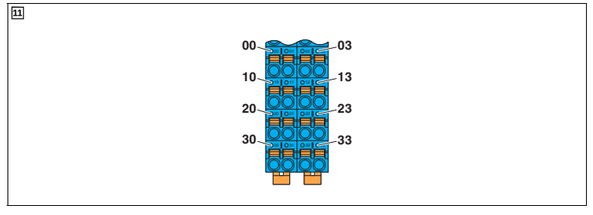

技术数据 / Technical data

电气参数 / **Electrical data**		
电源电压 / Supply voltage	通过总线基础模块 / via bus base module	24 V DC
电源电压范围 / Supply voltage range		19.2 V DC ... 30 V DC
电流损耗，典型 / Current consumption, typical	通过总线基础模块 / via bus base module	191 mA
电流损耗，最大 / Current consumption, maximum	通过总线基础模块 / via bus base module	260 mA
Axioline P **本地总线供电** (U_{BUS}) / **Axioline P local bus supply (U_{BUS})**		
电源电压，本地总线 / Supply voltage, local bus	通过总线基础模块 / via bus base module	5 V DC
典型电流消耗，本地总线 / Typical current consumption, local bus		110 mA
最大电流消耗，本地总线 / Maximum current consumption, local bus		135 mA
一般参数 / **General data**		
环境温度 （运行） / Ambient temperature (operation)		-40 °C ... 70 °C
环境温度 （存放 / 运输） / Ambient temperature (storage/transport)		-40 °C ... 85 °C
允许湿度 （运行） / Permissible humidity (operation)	无冷凝 / non-condensing	5 % ... 95 %
最大高度 / Maximum altitude		2000 m
连接方式 / Connection method	直插式连接 / Push-in connection	
适用导线横截面 / Conductor cross section		0.2 ... 1.5 mm² / 24 ... 16 AWG
过电压等级 / Overvoltage category		II (IEC 60664-1, EN 60664-1)
污染等级 / Degree of pollution		2 (IEC 60664-1, EN 60664-1)
尺寸 宽度 / 高度 / 深度 / Dimensions W/H/D		53.6 mm / 126.1 mm / 77.14 mm
最大安全电压 U_m / Safety-related maximum voltage U_m		250 V
最大输出电压 U_o / Max. output voltage U_o		24.8 V
最大输出电流 I_o / Max. output current I_o		85.8 mA
最大输出功率 P_o / Max. output power P_o		532 mW
最大外部电感 L_o/ 最大外部电容 C_o / Max. external inductivity L_o/Max. external capacitance C_o		A, B / IIC : 2.95 mH / 0.113 µF C/IIB, IIIC: 18.95 mH / 0.86 µF D/IIA, E, F, G, Class III: 30.95 mH / 3.05 µF
一致性 / 认证 / **Conformance/Approvals**		
ATEX	DEMKO 20 ATEX 2370X	II 3(1) G Ex ec [ia Ga] IIC T4 Gc II (1) D [Ex ia Da] IIIC
IECEx	IECEx UL 20.0044X	Ex ec [ia Ga] IIC T4 Gc [Ex ia Da] IIIC
UKCA Ex (UKEX)	UL22UKEX2508X	II 3(1) G Ex ec [ia Ga] IIC T4 Gc II (1) D [Ex ia Da] IIIC
UL，美国 / 加拿大 / UL, USA/Canada	E238705 见末页 / E238705See final page	cULus
UL Ex，美国 / 加拿大 / UL Ex, USA / Canada	E196811	Class I, Division 2, Groups A, B, C, D, T4 ; Intrinsically safe connections to: Class I, Groups A, B, C, D; Class II, Groups E, F, G; Class III; [Ex ia] Haz loc ; Class I, Zone 2, AEx ec [ia Ga] IIC T4 Gc ; [AEx ia Da] IIIC ; Ex ec [ia Ga] IIC T4 Gc ; [Ex ia Da] IIIC
CCC / China-Ex		Ex ec [ia Ga] IIC T4 Gc ; [Ex ia Da] IIIC
UL，美国 / 加拿大 / UL, USA / Canada		Ind. Cont. Eq. (E238705) also Listed Ind. Cont. Eq. for haz. loc. E196811 Install in: Class I, Div. 2, Groups A, B, C, D T4 Intrinsically safe outputs for: Class I, Groups A, B, C, D; Class II, Groups E, F, G; Class III; [Ex ia] Haz loc Class I, Zone 2, AEx ec [ia Ga] IIC T4 Gc [AEx ia Da] IIIC Ex ec [ia Ga] IIC T4 Gc [Ex ia Da] IIIC

© Phoenix Contact 2025

Français

Axioline P

Module analogique, 8 entrées compatibles HART

1 Description

Le module AXL P EX IS AI8 HART XC 1F permet de raccorder au bus local Axioline P jusqu'à huit signaux d'entrée analogiques compatibles HART et à sécurité intrinsèque.
Les canaux d'entrée analogiques sont compatibles avec la technologie à 2 conducteurs, une plage de tension de 4...20 mA ainsi qu'avec les données de process HART, telles que le courant de boucle, PV, SV, TV ou QV.

1.1 Composition (2)

1 Module d'embase de bus AXL P BS F2
2 Module AXL P EX IS AI8 HART XC 1F
3 Connecteur E/S
4 Voyants de diagnostic et d'état
5 Séparateur (non représenté)

2 Consignes de sécurité

AVERTISSEMENT
Risque d'explosion - Ne pas déconnecter lorsque le système est sous tension.

IMPORTANT :
Observer les mesures de précaution nécessaires lors du maniement des composants sensibles aux décharges électrostatiques (EN 61340-5-1, CEI 61340-5-1).

Tenez également compte des informations complémentaires de la fiche technique et du manuel d'utilisation, téléchargeables à l'adresse www.phoenixcontact.com/products.

3 Conditions spécifiques pour une utilisation sécurisée

AVERTISSEMENT
Le raccorder ou le séparer du système uniquement dans une zone sécurisée.
La substitution des composants peut nuire à la sécurité intrinsèque.

3.1 Installation en zone Ex

L'installation, l'utilisation et la maintenance doivent être confiées exclusivement à du personnel spécialisé dûment qualifié.
L'installation et le retrait des modules sur le connecteur sur profilé ou le raccordement et la déconnexion des câbles dans des zones explosibles sont autorisés uniquement lorsque l'installation est hors tension.
Les équipements électriques à sécurité intrinsèques sélectionnés doivent être d'un fournisseur tiers, dédiés à cette application et présenter des paramètres d'entité à sécurité intrinsèque de type :

Equipement électrique IS		AXL P EX IS AI8 HART 1F (appareil associé à huit canaux)
V_{max} (U_i)	≥	V_{oc} ou V_t (U_o)
I_{max} (I_i)	≥	I_{sc} ou I_t (I_o)
P_i	≥	P_o
$C_i + C_{câble}$	≤	C_a (C_o)
$L_i + L_{câble}$	≤	L_a (L_o)

La capacité et l'inductance du câblage de terrain de l'équipement électrique à sécurité intrinsèque au module doivent être calculées avant d'être intégrées dans les calculs de l'installation comme cela est indiqué plus haut. La capacité de câble, $C_{câble}$, et la capacité de l'équipement électrique à sécurité intrinsèque, C_i, doivent être inférieures à la capacité mentionnée dans le tableau des caractéristiques techniques C_a (C_o). Il en va de même pour l'inductance ($L_{câble}$, L_i ou L_a).
Si la capacité de câble et l'inductance correspondant à la longueur sont inconnues, utiliser $C_{câble}$ = 200 pF/m (60 pF/ft.) et $L_{câble}$ = 1,0 µH/m (0,3 µH/ft.).
Si plusieurs circuits électriques partent du module, utilisez des câbles différents ou un câble unique isolé en conséquence. Les informations concernant l'installation des équipements électriques à sécurité intrinsèque se trouvent dans l'article 504.30(B) du National Electrical Code (code électrique national, ANSI/NFPA 70), dans les bonnes pratiques de l'Instrument Society of America ISA RP12.06, dans le Canadian Electrical Code ou dans les dispositions de la norme CEI/EN 60079-14, dans la mesure où elles sont applicables dans le pays concerné.
Le module doit être connecté à une électrode de terre appropriée conformément au National Electrical Code (code électrique national, ANSI/NFPA 70), au Code électrique canadien ou à d'autres réglementations d'installation en vigueur au niveau local. La résistance de la ligne de terre doit être inférieure à 1 Ω. Le raccordement à la terre doit être effectué au moyen de câbles dont la section est supérieure ou égale à la section du conducteur de raccordement électrique sur le bloc de jonction positif du connecteur de puissance de l'AXL P BK PN….
Les circuits à sécurité intrinsèque doivent être câblés et isolés conformément à l'article 504.20 du National Electrical Code (code électrique national) (ANSI/NFPA 70), au Canadian Electrical Code, à la norme CEI/EN 60079-14, en fonction du pays dans lequel ils se trouvent.
La personne chargée de l'installation de l'appareil doit veiller à ce que la température ambiante maximum tolérée par le module intégré ne soit pas dépassée.
Les contrôleurs ne doivent pas utiliser ou générer plus de 250 V_{rms} ou de courant continu par rapport à la terre.
Les distances dans l'air et lignes de fuite requises doivent être respectées pour tous les connecteurs enfichables.
Ce module n'a pas été étudié pour l'utilisation avec d'autres appareillage associé.
Ne jamais essayer de réparer l'appareil par vos soins, le remplacer au contraire par un appareil équivalent. Seul le fabricant est autorisé à effectuer les réparations nécessaires. Le fabricant ne peut être tenu pour responsable des dommages résultant d'infractions à ces consignes.
Si un module a déjà été utilisé dans des circuits sans sécurité intrinsèque, il est interdit de le monter ensuite dans des circuits à sécurité intrinsèque. Un tel module doit être clairement identifiable comme étant un module sans sécurité intrinsèque.

3.2 Conditions particulières d'utilisation pour ATEX/IECEx/UKEX

L'appareil de la catégorie 3 est conçu pour être installé dans des atmosphères explosibles de la zone 2. Il répond aux exigences des normes CEI/EN 60079-0 et CEI/EN 60079-7.
Non destiné à une utilisation avec des équipements électriques simples conformes à CEI/EN 60079-11.
L'équipement électrique doit être installé dans un boîtier à outil dédié et dûment certifié (par ex. Ex e ou Ex nA), d'indice de protection minimum IP54 conformément à CEI/EN 60079-0.
L'équipement complet (avec boîtier) doit être utilisé uniquement dans une zone à degré de pollution minimum de 2, conformément à la norme CEI/EN 60664-1.
L'équipement électrique doit être alimenté par un circuit électrique de la catégorie de surtension II conforme à la norme CEI/EN 60664-1.
Lorsque, dans l'installation, les valeurs C_i et L_i de l'appareil à sécurité intrinsèque dépassent de 1 % les paramètres C_a (C_o) et L_a (L_o) du module AXL P EX IS...1F (câble non compris), 50 % des paramètres C_a (C_o) et L_a (ou L_o) sont applicables et ne doivent pas être dépassés. La capacité restreinte ne doit pas dépasser 1 µF pour les groupes C, D, E, F, G, Class III (groupes IIB, IIA, IIIC, IIIB et IIIA) et 600 nF pour les groupes A et B (IIC). Les valeurs de C_a (C_o) et L_a (L_o) définies avec cette méthode ne doivent jamais être inférieures à la somme de toutes les valeurs C_i, plus les capacités de câbles, ni par la somme de toutes les valeurs L_i, plus les inductances des câbles du circuit électrique.

3.3 Consignes de sécurité spécifiques au National Electrical Code (code électrique national)/CEC

L'équipement électrique doit être installé dans un boîtier à outil dédié et dûment certifié (par ex. AEx e/Ex e ou AEx nA/Ex nA), d'indice de protection minimum IP54 conformément à UL 60079-0/CSA C22.2 No. 60079-0.
L'équipement complet (avec boîtier) doit être utilisé uniquement dans une zone à degré de pollution minimum de 2, conformément à la norme CEI/EN 60664-1.
L'équipement électrique doit être alimenté par un circuit électrique de la catégorie de surtension II conforme à la norme CEI/EN 60664-1.
La graduation de température des câbles doit être de 90 °C ou plus.
Cet appareil convient uniquement à une utilisation dans des zones de classe I, division 2.

4 Installation en atmosphère explosible (3)

①	Module d'embase de bus
②	Boucle IS (8 canaux ; seul un canal est représenté)
③	Station AXL...EX IS...
④	Appareil d'E/S à sécurité intrinsèque

Deutsch

Axioline P

Analoges Modul, 8 HART-fähige Eingänge

1 Beschreibung

Das Modul AXL P EX IS AI8 HART 1F ermöglicht den Anschluss von bis zu acht HART-fähigen, eigensicheren analogen Eingangssignalen an den Axioline P-Lokalbus.
Die analogen Eingangskanäle unterstützen 2-Leiter-Technologie, einen Spannungsbereich von 4...20 mA sowie HART-Prozessdaten wie Schleifenstrom, PV, SV, TV oder QV.

1.1 Aufbau (2)

1 Bussockelmodul AXL P BS F2
2 Modul AXL P EX IS AI8 HART 1F
3 I/O-Steckverbinder
4 Diagnose- und Statusanzeigen
5 Trennplatte (nicht dargestellt)

2 Sicherheitshinweise

WARNUNG!
Explosionsgefahr - Nicht unter Spannung trennen.

ACHTUNG:
Beachten Sie die notwendigen Vorsichtsmaßnahmen bei der Handhabung elektrostatisch gefährdeter Bauelemente (EN 61340-5-1 und IEC 61340-5-1).

Beachten Sie unbedingt auch die weiterführenden Informationen im Datenblatt und im Anwenderhandbuch unter www.phoenixcontact.com/products.

3 Besondere Bedingungen für eine sichere Verwendung

WARNUNG!
Verbindung bzw. Trennung des Systems nur in einem sicheren Bereich.
Der Austausch von Komponenten kann die Eigensicherheit beeinträchtigen.

3.1 Installation im Ex-Bereich

Installation, Bedienung und Wartung sind ausschließlich von qualifiziertem Fachpersonal durchzuführen.
Das Installieren oder Deinstallieren von Modulen auf den Tragschienen-Busverbinder bzw. der Anschluss und das Trennen von Leitungen im explosionsgefährdeten Bereich ist nur im spannungslosen Zustand zulässig.
Die ausgewählten eigensicheren Betriebsmittel müssen von einem Drittanbieter für die Anwendung aufgeführt werden und eigensichere Entitätsparameter aufweisen als:

IS-Betriebsmittel		AXL P EX IS AI8 HART 1F (Achtkanaliges zugehöriges Gerät)
V_{max} (U_i)	≥	V_{oc} oder V_t (U_o)
I_{max} (I_i)	≥	I_{sc} oder I_t (I_o)
P_i	≥	P_o
$C_i + C_{Kabel}$	≤	C_a (C_o)
$L_i + L_{Kabel}$	≤	L_a (L_o)

Die Kapazität und die Induktivität der Feldverdrahtung des eigensicheren Betriebsmittels zum Modul müssen berechnet und in die Anlagenberechnungen wie oben gezeigt einbezogen werden. Die Kabelkapazität, C_{Kabel}, und die Kapazität des eigensicheren Betriebsmittels, C_i, müssen unter der in der Tabelle mit technischen Daten angegebenen Kapazität C_a (C_o) liegen. Das Gleiche gilt für die Induktivität (L_{Kabel}, L_i bzw. L_a).
Wenn die Kabelkapazität und Induktivität für die Länge nicht bekannt sind, verwenden Sie C_{Kabel} = 200 pF/m (60 pF/ft.) und L_{Kabel} = 1,0 µH/m (0,3 µH/ft.).
Wenn mehrere Stromkreise vom Modul ausgehen, müssen getrennte Kabel oder ein einziges angemessen isoliertes Kabel verwendet werden. Informationen zur Installation eigensicherer Betriebsmittel finden Sie in Artikel 504.30(B) des National Electrical Code (ANSI/NFPA 70), den bewährten Verfahrensweisen der Instrument Society of America ISA RP12.06, dem Canadian Electrical Code oder den Bestimmungen der IEC/EN 60079-14, so wie diese jeweils für Ihr Land anwendbar sind.
Das Modul muss an eine geeignete Masseelektrode entsprechend dem National Electrical Code (ANSI/NFPA 70), dem Canadian Electrical Code oder anderen lokal geltenden Installationsvorschriften angeschlossen werden. Der Widerstand des Erdungspfades muss weniger als 1 Ω betragen. Die Anbindung an die Erde muss über Kabel erfolgen, die einen Querschnitt aufweisen, der größer oder gleich dem Querschnitt des Leiters für den Stromanschluss an der positiven Klemme am Leistungssteckverbinder des AXL P BK PN… ist.
Eigensichere Stromkreise müssen gemäß Artikel 504.20 des National Electrical Code (ANSI/NFPA 70), Canadian Electrical Code, IEC/EN 60079-14, je nachdem, in welchen Land Sie sich befinden, verdrahtet und getrennt werden.
Die mit der Installation beauftragte Person muss dafür Sorge tragen, dass die maximale Umgebungstemperatur für die eingebaute Baugruppe nicht überschritten wird.
Steuergeräte dürfen nicht mehr als 250 V_{rms} oder Gleichstrom gegen Erde verwenden oder generieren.
Die erforderlichen Kriech- und Luftstrecken müssen für alle steckbaren Verbinder eingehalten werden.
Dieses Modul wurde nicht für den Gebrauch in Verbindung mit anderen zugehörigen Geräten untersucht.
Versuchen Sie nicht, das Gerät selbst zu reparieren, sondern ersetzen Sie es durch ein gleichwertiges Gerät. Reparaturen dürfen ausschließlich vom Hersteller vorgenommen werden. Der Hersteller haftet nicht für Schäden aus Zuwiderhandlung.
Wenn ein Modul bereits in einem nicht eigensicheren Stromkreis eingesetzt wurde, ist der Einbau in einen eigensicheren Stromkreis verboten. Ein solches Modul muss deutlich erkennbar als nicht eigensicher gekennzeichnet werden.

3.2 Besondere Nutzungsbedingungen für ATEX/IECEx/UKEX

Das Gerät der Kategorie 3 ist für die Installation in explosionsgefährdeten Bereichen der Zone 2 geeignet. Es erfüllt die Anforderungen von IEC/EN 60079-0 und IEC/EN 60079-7.
Nicht für den Gebrauch mit einfachen Betriebsmitteln nach IEC/EN 60079-11.
Das Betriebsmittel muss in einem entsprechend zertifizierten (z. B. Ex e oder Ex nA), werkzeugsicheren Gehäuse mit Mindestschutz nach IP54 gemäß IEC/EN 60079-0 installiert werden.
Das Gesamtbetriebsmittel (einschließlich Gehäuse) darf nur in einem Bereich mit einem Verschmutzungsgrad von 2 oder besser, wie in IEC/EN 60664-1 definiert, verwendet werden.
Das Betriebsmittel muss durch einen Stromkreis der Überspannungskategorie II gemäß IEC/EN 60664-1 gespeist werden.
Bei Installationen, in denen die beiden Werte C_i und L_i des eigensicheren Geräts 1 % der Parameter C_a (C_o) und L_a (L_o) des AXL P EX IS…1F (Kabel ausgenommen) überschreiten, sind 50 % der Parameter C_a (C_o) und L_a (oder L_o) anwendbar und dürfen nicht überschritten werden. Die verringerte Kapazität darf nicht größer als 1 µF für die Gruppen C, D, E, F, G, Class III (Gruppen IIB, IIA, IIIC, IIIB und IIIA) und 600 nF für die Gruppen A und B (IIC) sein. Die mit dieser Methode bestimmten Werte für C_a (C_o) und L_a (L_o) dürfen nicht von der Summe aller C_i-Werte zuzüglich der Kabelkapazitäten bzw. der Summe aller L_i-Werte zuzüglich der Kabelinduktivitäten im Stromkreis überschritten werden.

3.3 NEC/CEC-spezifische Sicherheitsbestimmungen

Das Betriebsmittel muss in einem entsprechend zertifizierten (z. B. AEx e/Ex e oder AEx nA/Ex nA), werkzeugsicheren Gehäuse mit Mindestschutz nach IP54 gemäß UL 60079-0/CSA C22.2 No. 60079-0 installiert werden.
Das Gesamtbetriebsmittel (einschließlich Gehäuse) darf nur in einem Bereich mit einem Verschmutzungsgrad von 2 oder besser, wie in IEC/EN 60664-1 definiert, verwendet werden.
Das Betriebsmittel muss durch einen Stromkreis der Überspannungskategorie II gemäß IEC/EN 60664-1 gespeist werden.
Die Temperatureinstufungen der Leiter müssen 90 °C oder höher sein.
Dieses Gerät eignet sich nur für den Einsatz in Bereichen der Klasse I, Division 2.

4 Installation im Ex-Bereich (3)

①	Bussockelmodul
②	IS-Loop (8 Kanäle; nur ein Kanal dargestellt)
③	AXL...EX IS...-Station
④	Eigensicheres IO-Device

Phoenix Contact GmbH & Co. KG
Flachsmarktstraße 8, 32825 Blomberg, Germany
info@phoenixcontact.com, Phone +49 5235 3-00
PHOENIX CONTACT Development and Manufacturing, Inc.
586 Fulling Mill Rd, Middletown, PA 17057 USA
Phone +1-717-944-1300

phoenixcontact.com MNR 1094855 2025-01-15

DE Einbauanweisung
FR Instructions d'installation

AXL P EX IS AI8 HART 1F 1052431
AXL P BS F2 1052428

1

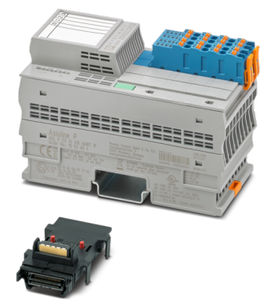

2

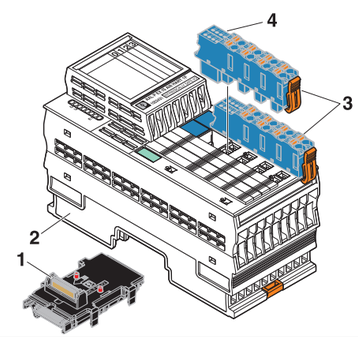

3

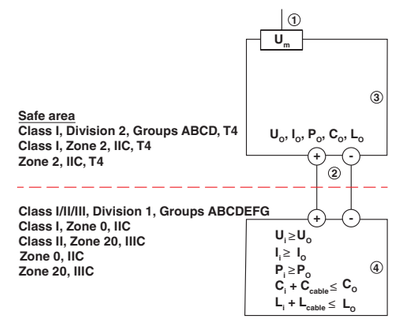

© Phoenix Contact 2025

Français

5 Installation

Le module AXL... se monte sur un rail DIN et les circuits sont logés dans des boîtiers en plastique avec des blocs de jonction non recouverts.
L'indice de protection IP20 (ANSI/IEC/EN 60529) est valable dans un environnement propre et sec à degré de pollution inférieur ou égal à 2. Ne jamais soumettre l'appareil à des sollicitations mécaniques ou thermiques dépassant les valeurs limites mentionnées.
L'appareil n'est pas conçu pour être utilisé dans des atmosphères dangereuses (coups de poussière).
L'utilisateur doit s'assurer que l'installation du système ne dépasse pas les valeurs nominales de l'AXL P BK... L'AXL P BK… est dimensionné comme valeur de référence pour un courant d'entrée maximal de 4,125 A dans la plage comprise entre 19,2 et 30 V DC.
La contribution maximale du courant d'entrée du module E/S aux entrées de l'AXL P BK… s'élève à 295 mA dans la plage de 19,2 à 30 V DC.

5.1 Module d'embase de bus (4)

1. Installer la résistance de terminaison 1 sur le rail DIN (A).
2. Installez le premier module d'embase de bus sur le rail DIN et poussez-le vers la gauche jusqu'à ce que le connecteur soit couplé à la résistance de terminaison 1 (B).
3. Installer ensuite les autres modules de base de bus sur le rail DIN en poussant chaque module vers la gauche jusqu'à ce qu'il soit couplé au module précédent (B…).
4. Lorsque tous les modules d'embase de bus sont installés, installez la résistance de terminaison 2 sur le rail DIN, puis poussez-la vers la gauche jusqu'à ce qu'elle soit couplée au dernier module d'embase de bus (C).

5.2 Installer le module AXL P…

Poussez le module AXL P… verticalement sur le module d'embase de bus correspondant installé auparavant sur le rail DIN, jusqu'à ce qu'il s'encliquette de manière audible. Assurez-vous que le connecteur du module d'embase de bus est correctement aligné sur ce module.

5.3 Raccordement des câbles

Utiliser uniquement des fils en cuivre.
Dénuder l'extrémité du fil sur 8 mm. Apposer un embout (de 0,25 à 1,25 mm²) si nécessaire.

Câble rigide/embouts (6)
Insérez le fil dans le point de connexion. Il est serré automatiquement.

Câble flexible (7)
Ouvrir les ressorts en appuyant sur le mécanisme d'ouverture avec le tournevis (A). Insérer le câble dans la borne (B). Fixer le câble en retirant le tournevis.
Recommandé : Tournevis pour vis à fente, largeur de lame 2,5 mm (par ex. SZS 0,4x2,5 VDE, réf. 1205037)

5.4 Séparateur

Référence 1087219
Lorsque le module est installé avec des sorties à sécurité intrinsèque à l'extrême gauche, les mesures supplémentaires suivantes doivent être prises pour assurer la séparation des blocs de jonction et des câblages à sécurité intrinsèque et à sécurité non intrinsèque.

1. Faire glisser les deux languettes situées au bas du séparateur dans les deux trous situés sur le côté supérieur du module.
2. Faire glisser la plaque vers le haut de sorte que la troisième languette de la plaque s'engage dans le trou situé à l'avant du module. L'engagement doit être perceptible.

6 Démontage

IMPORTANT :
Le coincement d'un module risque endommager ses contacts. Il est donc important de maintenir le module d'aplomb au moment de l'installer ou de le retirer d'un module d'embase de bus.

6.1 Retirer le module (8)

1. Enlevez tous les connecteurs du module.
2. Insérez un outil adapté (p. ex. un tournevis plat) dans le verrouillage du haut et ensuite du bas, et déverrouillez-les (A). Les verrouillages s'enclenchent en position d'extrémité.
3. Soulevez le module du rail DIN (B) à la verticale.

6.2 Retirez le connecteur (9)

Déverrouillez l'étrier de verrouillage (A), basculez légèrement le connecteur vers le haut (B) et enlevez-le du module (C).

6.3 Enlever un conducteur (10)

Débloquer le ressort en appuyant sur le mécanisme d'ouverture (A) avec le tournevis.
Enlevez le conducteur du connecteur (B).

6.4 Retirer le séparateur

Référence 1087219

1. Saisir fermement la partie inférieure de la plaque et la tirer vers le bas jusqu'à ce que la languette inférieure soit libre.
2. Soulever le séparateur du module.

7 Affectation des points de serrage (11)

Borne	Coloris	Affectation	Classification de sécurité
00 ... 03	Orange	I01+ ... I04+	Les paramètres Ix± d'appareils à sécurité intrinsèque figurent dans le tableau des caractéristiques techniques.
10 ... 13	Orange	I01- ... I04-	
20 ... 23	Orange	I05+ ... I08+	
30 ... 33	Orange	I05- ... I08-	

Ix±	Entrée analogique ±	Canal x
x	Channel number	(x = 1 ... 8)

Deutsch

5 Installation

Das AXL...-Modul wird auf einer Tragschiene montiert und die Stromkreise befinden sich in Kunststoffgehäusen mit freiliegenden Klemmen.
Die Schutzart IP20 (ANSI/IEC/EN 60529) ist für eine saubere und trockene Umgebung mit einem Verschmutzungsgrad von 2 oder geringer vorgesehen. Setzen Sie das Gerät niemals mechanischen oder thermischen Einflüssen aus, die die angegebenen Grenzwerte überschreiten.
Das Gerät ist nicht für die Verwendung in staubexplosionsgefährdeten Umgebungen ausgelegt.
Der Nutzer muss sicherstellen, dass die Systeminstallation die Nennwerte des AXL P BK... nicht überschreitet. Als Referenz ist der AXL P BK… für einen maximalen Eingangsstrom von 4,125 A im Bereich 19,2 bis 30 V DC bemessen.
Der maximale Eingangsstrombeitrag des I/O-Moduls an den AXL P BK…-Eingängen beträgt 295 mA im Bereich 19,2 bis 30 V DC.

5.1 Bussockelmodul (4)

1. Installieren Sie Abschlusswiderstand 1 auf der Tragschiene (A).
2. Installieren Sie das erste Bussockelmodul auf der Tragschiene und schieben Sie es nach links, bis der Steckverbinder mit Abschlusswiderstand 1 (B) gekoppelt wird.
3. Fahren Sie mit dem Installieren von Bussockelmodulen auf der Tragschiene fort. Schieben Sie hierzu jedes einzelne Modul nach links, bis es mit dem jeweils vorherigen Modul (B…) gekoppelt wird.
4. Wenn alle Bussockelmodule installiert sind, installieren Sie Abschlusswiderstand 2 auf der Tragschiene und schieben Sie ihn nach links, bis er mit dem letzten Bussockelmodul (C) gekoppelt wird.

5.2 Installieren Sie das AXL P…-Modul (5)

Schieben Sie das AXL P…-Modul senkrecht auf das entsprechende, zuvor auf der Tragschiene installierte Bussockelmodul, bis es hörbar einrastet. Achten Sie darauf, dass der Steckverbinder zum Bussockelmodul richtig zum Bussockelmodul ausgerichtet ist.

5.3 Anschließen der Leitungen

Ausschließlich Kupferleiter verwenden.
Das Aderende 8 mm abisolieren. Bei Bedarf eine Aderendhülse (0,25 bis 1,25 mm²) anbringen.

Starre Leitung/Aderendhülse (6)
Stecken Sie die Ader in die Klemmstelle. Sie wird automatisch festgeklemmt.

Flexible Leitung (7)
Öffnen Sie die Feder durch Druck mit dem Schraubendreher auf den Federöffner (A). Stecken Sie die Leitung in den Klemmpunkt (B). Befestigen Sie die Leitung durch Entfernen des Schraubendrehers.
Empfohlen: Schlitzschraubendreher, Klingenbreite 2,5 mm (z. B. SZS 0,4x2,5 VDE, Art.-Nr. 1205037)

5.4 Trennplatte

Artikel-Nr. 1087219
Wenn das Modul links außen mit eigensicheren Ausgängen installiert wird, müssen die folgenden zusätzlichen Schritte unternommen werden, um die sicherheitskritische Trennung von eigensicheren und nicht eigensicheren Klemmen und Verdrahtungen zu gewährleisten.

1. Die beiden Laschen an der Unterseite der Trennplatte in die beiden Löcher auf der Oberseite des Moduls schieben.
2. Die Platte nach oben schieben, sodass die dritte Lasche an der Platte in das Loch auf der Vorderseite des Moduls eingreift. Sie müssen das Einrasten wahrnehmen.

6 Demontage

ACHTUNG:
Wenn ein Modul verkantet wird, können die Kontakte beschädigt werden. Sie müssen die Module daher immer gerade von einem Bussockelmodul abnehmen bzw. gerade auf diesem installieren.

6.1 Modul entfernen (8)

1. Nehmen Sie alle Steckverbinder vom Modul ab.
2. Fassen Sie mit einem geeigneten Werkzeug (z. B. Schlitzschraubendreher) nacheinander in die obere und untere Verrastung und lösen Sie diese (A). Die Verrastungen rasten in der Endlage ein.
3. Heben Sie das Modul gerade von der Tragschiene (B) ab.

6.2 Stecker abnehmen (9)

Entrasten Sie den Verriegelungsbügel (A), kippen Sie den Stecker leicht nach oben (B) und nehmen Sie ihn vom Modul (C) ab.

6.3 Einen Leiter entfernen (10)

Öffnen Sie die Feder durch Druck mit dem Schraubendreher auf den Federöffner (A).
Ziehen Sie den Leiter aus dem Steckverbinder (B).

6.4 Die Trennplatte entfernen

Artikel-Nr. 1087219

1. Den unteren Teil der Platte fest anfassen und nach unten ziehen, bis die untere Lasche frei ist.
2. Die Trennplatte vom Modul abheben.

7 Klemmpunktbelegung (11)

Klemmpunkt	Farbe	Belegung	Sicherheitsklassifizierung
00 ... 03	Orange	I01+ ... I04+	Parameter für Ix± von eigensicheren Geräten sind in der Tabelle mit technischen Daten zu finden.
10 ... 13	Orange	I01- ... I04-	
20 ... 23	Orange	I05+ ... I08+	
30 ... 33	Orange	I05- ... I08-	

Ix±	Analoger Eingang ±	Kanal x
x	Channel number	(x = 1 ... 8)

Caractéristiques techniques / Technische Daten

Caractéristiques techniques		Technische Daten		
Caractéristiques électriques		**Elektrische Daten**		
Tension d'alimentation	via module d'embase de bus	Versorgungsspannung	über Bussockelmodul	24 V DC
Plage de tension d'alimentation		Versorgungsspannungsbereich		19,2 V DC ... 30 V DC
Consommation typique	via module d'embase de bus	Stromaufnahme, typisch	über Bussockelmodul	191 mA
Consommation de courant maximale	via module d'embase de bus	Stromaufnahme maximal	über Bussockelmodul	260 mA
Alimentation du bus local Axioline P (U_{Bus})		**Versorgung des Axioline P-Lokalbusses (U_{Bus})**		
Tension d'alimentation, bus local	via module d'embase de bus	Versorgungsspannung, Lokalbus	über Bussockelmodul	5 V DC
Consommation de courant typique, bus local		Typische Stromaufnahme, Lokalbus		110 mA
Consommation de courant max., bus local		Maximale Stromaufnahme, Lokalbus		135 mA
Caractéristiques générales		**Allgemeine Daten**		
Température ambiante (fonctionnement)		Umgebungstemperatur (Betrieb)		-40 °C ... 70 °C
Température ambiante (stockage/transport)		Umgebungstemperatur (Lagerung/Transport)		-40 °C ... 85 °C
Humidité de l'air admissible (fonctionnement)	pas de condensation	Zulässige Luftfeuchtigkeit (Betrieb)	keine Betauung	5 % ... 95 %
Hauteur d'utilisation		Einsatzhöhe		2000 m
Type de raccordement	Raccordement Push-in	Anschlussart	Push-in-Anschluss	
Section des fils		Aderquerschnitt		0,2 ... 1,5 mm² / 24 ... 16 AWG
Catégorie de surtension		Überspannungskategorie		II (IEC 60664-1, EN 60664-1)
Degré de pollution		Verschmutzungsgrad		2 (IEC 60664-1, EN 60664-1)
Dimensions l / H / P		Abmessungen B / H / T		53,6 mm / 126,1 mm / 77,14 mm
Tension maximale de sécurité U_m		Sicherheitstechnische Maximalspannung U_m		250 V
Tension de sortie max. U_o		Max. Ausgangsspannung U_o		24,8 V
Courant de sortie max. I_o		Max. Ausgangsstrom I_o		85,8 mA
Puissance de sortie max. P_o		Max. Ausgangsleistung P_o		532 mW
Inductance extérieure max. L_o/Capacité extérieure max. C_o		Max. äußere Induktivität L_o/Max. äußere Kapazität C_o		A, B / IIC : 2,95 mH / 0,113 µF C / IIB, IIIC: 18,95 mH / 0,86 µF D / IIA, E, F, G, Class III: 30,95 mH / 3,05 µF
Conformité/homologations		**Konformität/Zulassungen**		
ATEX	DEMKO 20 ATEX 2370X	ATEX	DEMKO 20 ATEX 2370X	II 3(1) G Ex ec [ia Ga] IIC T4 Gc II (1) D [Ex ia Da] IIIC
IECEx	IECEx UL 20.0044X	IECEx	IECEx UL 20.0044X	Ex ec [ia Ga] IIC T4 Gc [Ex ia Da] IIIC
UKCA Ex (UKEX)	UL22UKEX2508X	UKCA Ex (UKEX)	UL22UKEX2508X	II 3(1) G Ex ec [ia Ga] IIC T4 Gc II (1) D [Ex ia Da] IIIC
UL, USA / Canada	E238705Voir dernière page	UL, USA / Kanada	E238705Siehe letzte Seite	cULus
UL Ex, USA / Canada	E196811	UL Ex, USA / Kanada	E196811	Class I, Division 2, Groups A, B, C, D, T4 ; Intrinsically safe connections to: Class I, Groups A, B, C, D; Class II, Groups E, F, G; Class III; [Ex ia] Haz loc ; Class I, Zone 2, AEx ec [ia Ga] IIC T4 Gc ; [AEx ia Da] IIIC ; Ex ec [ia Ga] IIC T4 Gc ; [Ex ia Da] IIIC
CCC / China-Ex		CCC / China-Ex		Ex ec [ia Ga] IIC T4 Gc ; [Ex ia Da] IIIC
UL, USA / Canada		UL, USA / Kanada		Ind. Cont. Eq. (E238705) also Listed Ind. Cont. Eq. for haz. loc. E196811 Install in: Class I, Div. 2, Groups A, B, C, D T4 Intrinsically safe outputs for: Class I, Groups A, B, C, D; Class II, Groups E, F, G; Class III; [Ex ia] Haz loc Class I, Zone 2, AEx ec [ia Ga] IIC T4 Gc [AEx ia Da] IIIC Ex ec [ia Ga] IIC T4 Gc [Ex ia Da] IIIC

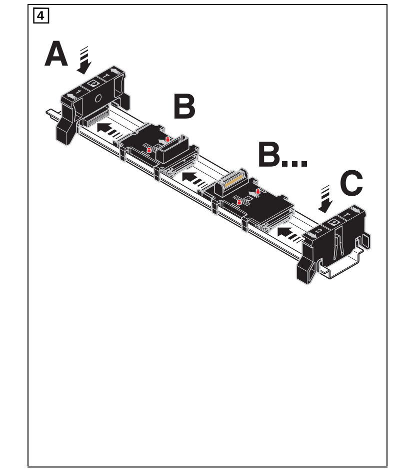

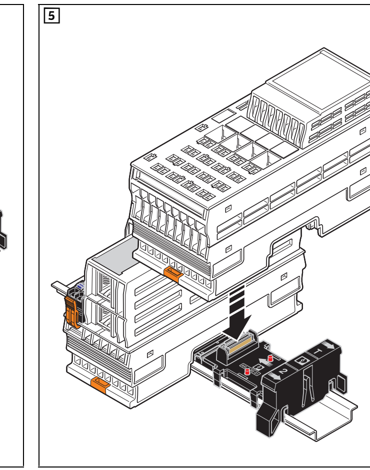

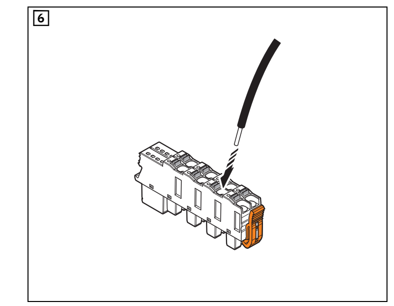

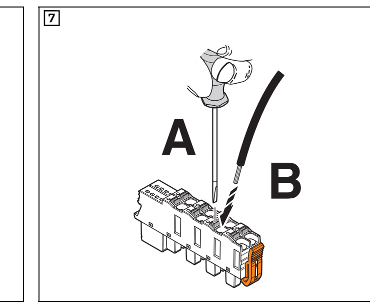

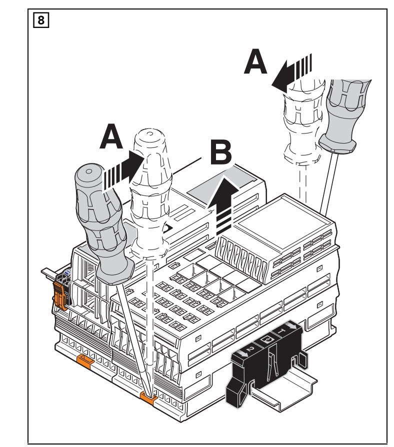

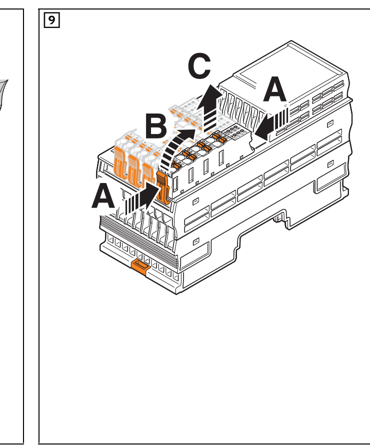

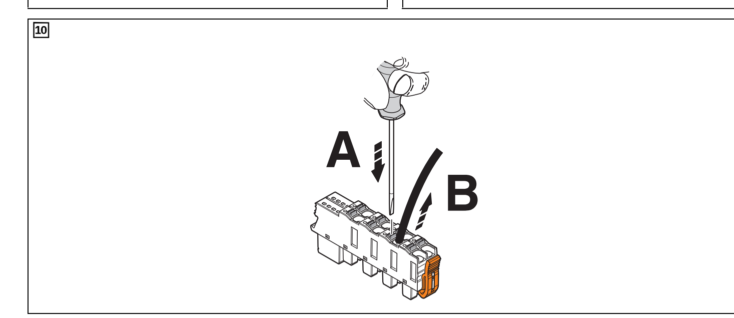

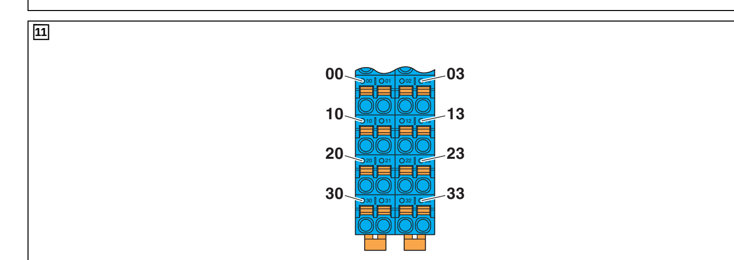

Русский

Axioline P

Аналоговый модуль, 8 входов с поддержкой HART

1 Описание

Модуль AXL P EX IS AI8 HART 1F позволяет подключать к локальной шине Axioline P до восьми искробезопасных аналоговых входных сигналов с поддержкой HART.

Аналоговые входные каналы поддерживают двухпроводную технологию, напряжение в диапазоне 4...20 мА, а также данные процесса HART, например контурный ток, PV, SV, TV или QV.

1.1 Формат (2)

1 Цокольный модуль шины AXL P BS F2
2 Модуль AXL P EX IS AI8 HART 1F
3 Штекерный соединитель ввода-вывода
4 Индикаторы состояния и диагностики
5 Разделительная пластина (не представлена на изображении)

2 Указания по технике безопасности

ОСТОРОЖНО!
Опасность взрыва - Не отсоединять под напряжением.

ПРЕДУПРЕЖДЕНИЕ:
Соблюдайте необходимые правила безопасности при обслуживании чувствительных к электростатическому заряду элементов (EN 61340-5-1 и IEC 61340-5-1).

Обязательно ознакомиться с дополнительной информацией, приведенной в техническом описании и руководстве пользователя, которые доступны по ссылке www.phoenixcontact.com/products.

3 Особые условия применения

ОСТОРОЖНО!
Подключение или отключение системы только в безопасной зоне.
Замена компонентов может негативно сказаться на искробезопасности.

3.1 Установка во взрывоопасной зоне

Монтаж, управление и работы по техобслуживанию должны выполнять только квалифицированные специалисты.
Установка на шинный соединитель и демонтаж с него модулей, а также подключение и отключение проводов во взрывоопасной области должны производиться только в обесточенном состоянии.
Выбранное искробезопасное электрооборудование для применения должен назвать сторонний поставщик и указать искробезопасные параметры сущности как:

Искробезопасное электрооборудование		AXL P EX IS AI8 HART 1F (Соответствующее восьмиканальное устройство)
$V_{макс.}$ (U_i)	≥	V_{oc} или V_t (U_o)
$I_{макс.}$ (I_i)	≥	I_{sc} или I_t (I_o)
P_i	≥	P_o
$C_i + C_{кабель}$	≤	C_a (C_o)
$L_i + L_{кабель}$	≤	L_a (L_o)

Необходимо рассчитать и включить в расчеты установок, как показано выше, емкость и индуктивность полевой кабельной разводки искробезопасного электрооборудования к модулю. Значение емкости кабеля ($C_{кабель}$) и значение емкости искробезопасного электрооборудования (C_i) должны быть ниже указанного в таблице с техническими характеристиками значения емкости C_a (C_o). То же самое относится к индуктивности ($L_{кабель}$, L_i или L_a).
Если емкость кабеля и индуктивность длины неизвестны, используйте $C_{кабель}$ = 200 пФ/м (60 пФ/фут) и $L_{кабель}$ = 1,0 мкГ/м (0,3 мкГн/фут).
Если от модуля отходят несколько токовых цепей, необходимо использовать отдельные кабели или один единственный надлежащим образом изолированный кабель. Информацию по установке искробезопасного электрооборудования см. в статье 504.30(B) Национальных правил эксплуатации электроустановок (ANSI/NFPA 70), проверенных методах Американского общества контрольно-измерительных приборов ISA RP12.06, электротехнических нормах и правилах Канады или положениях МЭК/EN 60079-14, в зависимости от того, что применимо для вашей страны.
Модуль должен быть подключен к соответствующему электроду на массу согласно национальным правилам эксплуатации электроустановок (ANSI/NFPA 70), Канадскому электрическому своду правил или другим местным действующим предписаниям по установке. Сопротивление пути заземления должно быть меньше 1 Ом. Соединение с землей должно быть реализовано через кабель с сечением больше или равным сечению проводника для подключения питания к положительной клемме на штекерном соединителе для передачи питания AXL P BK PN...
Проводной монтаж и разъединение искробезопасных цепей тока необходимо выполнять согласно Национальным электротехническим нормам и правилам (ANSI/NFPA 70, статья 504.20), электротехническим нормам и правилам Канады, МЭК/EN 60079-14, в зависимости от страны вашего нахождения.
Ответственный за установку персонал должен позаботиться о том, чтобы для установленного модуля не превышалась максимальная температура окружающей среды.
Приборы управления не должны использовать или генерировать напряжение, превышающее 250 $В_{среднеквадр.}$, или постоянный ток относительно земли. Должны соблюдаться необходимые пути утечки и воздушные зазоры для всех вставных разъемов.
Использование данного модуля в комбинации с другими соответствующими устройствами не проверено.
Не пытаться проводить ремонт устройства самостоятельно, а заменить его равноценным устройством. Ремонт вправе выполнять исключительно изготовитель. Изготовитель не несет ответственности за ущерб в результате несоблюдения предписаний.
Если модуль был установлен в неискробезопасную цепь, то его использование в искробезопасной цепи запрещается. Необходимо четко маркировать такой модуль как неискробезопасный.

3.2 Особые условия использования для ATEX/IECEx/UKEX

Устройство категории 3 рассчитано на установку во взрывоопасной зоне 2. Оно соответствует требованиям стандартов МЭК/EN 60079-0 и МЭК/EN 60079-7.
Не применять с обычным электрооборудованием согласно МЭК/EN 60079-11.
Оборудование должно быть установлено в корпусе с соответствующей сертификацией (например, Ex e или Ex nA), открываемом только с помощью специального инструмента, и обеспечивающем защиту не менее IP54 согласно МЭК/EN 60079-0.
Комплектное оборудование (включая корпус) разрешается применять только в зоне со степенью загрязнения 2 или лучше согласно определению в МЭК/EN 60664-1.
Питание электрооборудования должно осуществляться через электроцепь категории перенапряжения II согласно МЭК/EN 60664-1.
Для установок, в которых оба значения C_i и L_i искробезопасного устройства превышают 1 % параметров C_a (C_o) и L_a (L_o) устройства AXL P EX IS…1F (за исключением кабеля), то 50 % параметров C_a (C_o) и L_a (или L_o) применимы и не должны превышаться. Пониженная емкость не должна превышать 1 мкФ для групп C, D, E, F, G, класс III (группы IIB, IIA, IIIC, IIIB и IIIA) и 600 нФ для групп A и B (IIC). Сумма всех значений C_i, вкл. емкости кабелей, или сумма всех значений L_i, вкл. индуктивности кабелей, не должна превышать установленные с помощью этого метода значения для C_a (C_o) и L_a (L_o) в цепи тока.

3.3 Специальные требования NEC/CEC к технике безопасности

Оборудование должно быть установлено в корпусе с соответствующей сертификацией (например, AEx e/Ex e или AEx nA/Ex nA), открываемом только с помощью специального инструмента и обеспечивающем защиту не менее IP54 согласно UL 60079-0/CSA C22.2 № 60079-0.
Комплектное оборудование (включая корпус) разрешается применять только в зоне со степенью загрязнения 2 или лучше согласно определению в МЭК/EN 60664-1.
Питание электрооборудования должно осуществляться через электроцепь категории перенапряжения II согласно МЭК/EN 60664-1.
Проводники должны быть рассчитаны на температуру мин. 90 °C.
Это устройство пригодно только для применения в зонах класса I, раздела 2.

4 Установка во взрывоопасной зоне (3)

①	Цокольный модуль шины
②	Контур IS (8 каналов; на изображении представлен только один канал)
③	AXL...EX IS...-станция
④	Искробезопасное устройство ввода-вывода

Italiano

Axioline P

Modulo analogico, 8 ingressi compatibili con HART

1 Descrizione

Il modulo AXL P EX IS AI8 HART 1F permette di collegare fino a otto segnali di ingresso analogici a sicurezza intrinseca e compatibili con HART al bus locale Axioline P.
I canali di ingresso analogici supportano la tecnologia a 2 fili, un campo di tensione di 4....20 mA e dati di processo HART come corrente di circuito, PV, SV, TV o QV.

1.1 Struttura (2)

1 Modulo di base bus AXL P BS F2
2 Modulo AXL P EX IS AI8 HART 1F
3 Connettore I/O
4 Indicatori diagnostici e di stato
5 Piastra di separazione (non rappresentata)

2 Avvertenze di sicurezza

AVVERTENZA!
Pericolo di esplosione - Non scollegare se sotto tensione.

IMPORTANTE:
Nel maneggiare elementi a rischio di scariche elettrostatiche, osservare le necessarie misure di sicurezza (EN 61340-5-1 e IEC 61340-5-1).

Rispettare scrupolosamente anche le informazioni fornite nella scheda tecnica e nel manuale utente all'indirizzo www.phoenixcontact.com/products.

3 Condizioni particolari per un utilizzo sicuro

AVVERTENZA!
Il collegamento o la separazione del sistema devono avvenire solo in aree sicure.
La sostituzione di componenti può compromettere la sicurezza intrinseca.

3.1 Installazione in area Ex

L'installazione, l'uso e la manutenzione devono essere effettuati esclusivamente da personale qualificato.
Le operazioni di installazione / disinstallazione di moduli sul connettore bus per guide di montaggio o il collegamento / scollegamento dei cavi in aree a rischio di esplosione sono ammesse solo in assenza di tensione.
I mezzi di esercizio intrinsecamente sicuri selezionati devono essere indicati per l'applicazione da un fornitore terzo e presentare parametri di entità intrinsecamente sicuri, come:

Mezzo di esercizio IS		AXL P EX IS AI8 HART 1F (dispositivo associato a 8 canali)
V_{max} (U_i)	≥	V_{oc} oppure V_t (U_o)
I_{max} (I_i)	≥	I_{sc} oppure I_t (I_o)
P_i	≥	P_o
$C_i + C_{cavo}$	≤	C_a (C_o)
$L_i + L_{cavo}$	≤	L_a (L_o)

La capacità e l'induttanza del cablaggio di campo dell'apparecchiatura a sicurezza intrinseca verso il modulo devono essere calcolate e inserite nei calcoli dell'impianto come sopra indicato. La capacità del cavo (C_{cavo}) e la capacità dell'apparecchiatura a sicurezza intrinseca (C_i) devono essere inferiori alla capacità C_a (C_o) indicata nella tabella contenente i dati tecnici. Lo stesso vale per l'induttanza (L_{cavo}, L_i oppure L_a).
Se la capacità del cavo e l'induttanza per la lunghezza non sono conosciute, utilizzare C_{cavo} = 200 pF/m (60 pF/ft) e L_{cavo} = 1,0 µH/m (0,3 µH/ft).
Se più circuiti escono dal modulo, si devono impiegare cavi separati oppure un unico cavo adeguatamente isolato. Per informazioni sull'installazione di mezzi di esercizio a sicurezza intrinseca consultare l'articolo 504.30(B) del National Electrical Code (ANSI/NFPA 70), le procedure sperimentate dell'Instrument Society of America ISA RP12.06, il Canadian Electrical Code o le disposizioni IEC/EN 60079-14, secondo quanto applicabile nel rispettivo Paese di utilizzo.
Il modulo deve essere collegato a un elettrodo di massa idoneo secondo il codice elettrico nazionale (ANSI/NFPA 70), il Canadian Electrical Code o altre disposizioni di installazione locali in vigore. La resistenza del percorso di messa a terra non deve superare 1 Ω. Il collegamento alla terra deve avvenire tramite cavi con una sezione maggiore o uguale alla sezione del conduttore per il collegamento di corrente al morsetto componibile positivo sul connettore di potenza dell'AXL P BK PN... .
I circuiti intrinsecamente sicuri devono essere cablati e separati, a seconda del Paese di ubicazione, secondo l'articolo 504.20 del National Electrical Code (ANSI/NFPA 70), il Canadian Electrical Code o le disposizioni IEC/EN 60079-14.
La persona incaricata dell'installazione deve accertarsi che la temperatura ambiente massima per il componente installato non venga superata.
I dispositivi di comando non devono utilizzare o generare più di 250 V_{rms} oppure corrente continua verso terra.
Rispettare per tutti i connettori a innesto tutte le distanze superficiali e in aria prescritte.
Questo modulo non è stato testato per l'utilizzo in combinazione con altri dispositivi associati.
Non cercare di riparare da soli l'apparecchio, ma sostituirlo con un dispositivo equivalente. Le riparazioni possono essere effettuate esclusivamente dal produttore. Il produttore non è responsabile per eventuali danni in caso di trasgressione.
Se un modulo è stato già usato in un circuito di corrente non a sicurezza intrinseca, il montaggio in un circuito elettrico a sicurezza intrinseca è vietato. Tale modulo deve esser chiaramente riconoscibile e deve essere contrassegnato come "non intrinsecamente sicuro".

3.2 Condizioni di utilizzo particolari per ATEX/IECEx/UKEX

Il dispositivo della categoria 3 è adatto all'installazione nelle aree a rischio di esplosione della zona 2. Soddisfa i requisiti delle norme IEC/EN 60079-0 e IEC/EN 60079-7.
Non destinato all'uso con mezzi di esercizio semplici secondo IEC/EN 60079-11.
L'apparecchiatura deve essere installata in una custodia sicura con certificazione corrispondente (ad es. Ex e oppure Ex nA) con una protezione minima IP54 secondo IEC/EN 60079-0.
L'intera apparecchiatura (inclusa la custodia) deve essere utilizzata solamente in un'area con grado di inquinamento 2 o più favorevole, come definito nella norma IEC/EN 60664-1.
L'apparecchiatura deve essere alimentata mediante un circuito elettrico di categoria di sovratensione II secondo IEC/EN 60664-1.
Nel caso di installazioni in cui entrambi i valori C_i e L_i del dispositivo a sicurezza intrinseca superano l'1% dei parametri C_a (C_o) e L_a (L_o) di AXL P EX IS...1F (escluso il cavo), è applicabile e non deve essere superato il 50% dei parametri C_a (C_o) e L_a (oppure L_o). La capacità limitata non deve essere superiore a 1 µF per i gruppi C, D, E, F, G, Class III (gruppi IIB, IIA, IIIC, IIIB e IIIA) e a 600 nF per i gruppi A e B (IIC).
I valori per C_a (C_o) e L_a (L_o) determinati con questo metodo non devono essere superati nel circuito elettrico dalla somma di tutti i valori C_i incluse le capacità dei cavi, oppure dalla somma di tutti i valori L_i incluse le induttanze dei cavi.

3.3 Disposizioni di sicurezza specifiche NEC/CEC

L'apparecchiatura deve essere installata in una custodia sicura con certificazione corrispondente (ad es. AEx e/Ex e oppure AEx nA/Ex nA) con classe di protezione minima IP54 secondo UL 60079-0/CSA C22.2 N. 60079-0.
L'intera apparecchiatura (inclusa la custodia) deve essere utilizzata solamente in un'area con grado di inquinamento 2 o più favorevole, come definito nella norma IEC/EN 60664-1.
L'apparecchiatura deve essere alimentata mediante un circuito elettrico di categoria di sovratensione II secondo IEC/EN 60664-1.
Le classificazioni di temperatura dei conduttori devono essere pari a 90 °C o superiori.
Questo dispositivo è esclusivamente adatto per l'impiego in aree della classe I, divisione 2.

4 Installazione nella zona Ex (3)

①	Modulo di base bus
②	Loop IS (8 canali; raffigurato solo un canale)
③	Stazione AXL...EX IS...
④	Dispositivo IO a sicurezza intrinseca

Phoenix Contact GmbH & Co. KG
Flachsmarktstraße 8, 32825 Blomberg, Germany
info@phoenixcontact.com, Phone +49 5235 3-00
PHOENIX CONTACT Development and Manufacturing, Inc.
586 Fulling Mill Rd, Middletown, PA 17057 USA
Phone +1-717-944-1300

phoenixcontact.com MNR 1094855 2025-01-15

IT Istruzioni di installazione
RU Инструкция по монтажу

AXL P EX IS AI8 HART 1F 1052431
AXL P BS F2 1052428

1

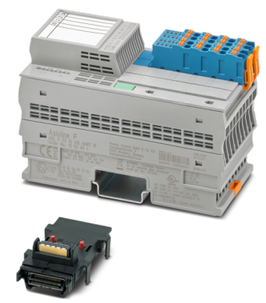

2

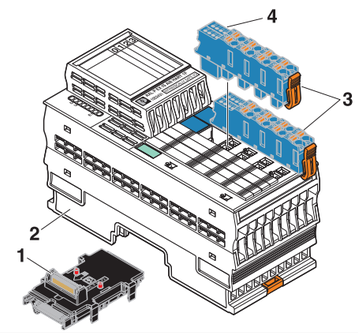

3

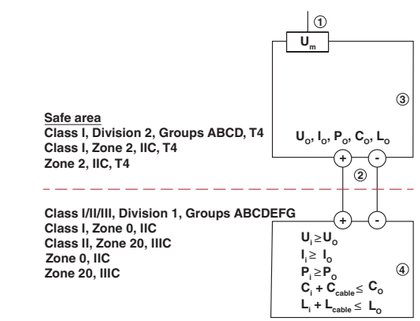

© Phoenix Contact 2025

Русский

5 Монтаж

Модуль AXL…-устанавливается на монтажной рейке, цепи тока помещаются в пластиковые корпуса со свободными клеммами.
Степень защиты устройства IP20 (ANSI/МЭК/EN 60529) предусмотрена для чистого и сухого окружения, со степенью загрязнения 2 или чище. Не подвергайте устройство механическим и термическим нагрузкам, превышающим указанные предельные значения.
Устройство не предназначено для применения во взрывоопасной вследствие запыленности среде.
Пользователь должен убедиться, что инсталляция системы не превышает номинальных значений AXL P BK… В качестве референсных значений AXL P BK… рассчитан на максимальный входной ток 4,125 A в диапазоне напряжения от 19,2 до 30 В DC.
Максимальная доля входного тока модуля ввода-вывода на входах AXL P BK… составляет 295 мА в диапазоне напряжения от 19,2 до 30 В DC.

5.1 Цокольный модуль шины (4)

1. Установите нагрузочный резистор 1 на монтажную рейку (A).
2. Установите первый цокольный модуль шины на монтажную рейку и переместите его влево, пока штекерный соединитель не соединится с нагрузочным резистором 1 (B).
3. Продолжите установку цокольных модулей шины на монтажную рейку. Для этого переместите каждый отдельный модуль влево, пока он не соединится с предыдущим модулем (B…).
4. После установки всех цокольных модулей шины, установите нагрузочный резистор 2 на монтажную рейку и передвиньте его влево, пока он не соединится с последним цокольным модулем шины (C).

5.2 Установите модуль AXL P… FS 5 UL

Вертикально переместите модуль AXL P… в соответствующий цокольный модуль шины, предварительно установленный на монтажную рейку, до слышимого щелчка фиксации. Обратите внимание на то, чтобы штекерные соединители были направлены в сторону цокольного модуля шины.

5.3 Подсоединение проводов

Использовать исключительно медные проводники.
Снять изоляцию с конца провода на 8 мм. При необходимости закрепить наконечник (от 0,25 до 1,25 мм²).

Жесткий провод/кабельный наконечник (6)
Вставьте провод в точку подключения. Он будет автоматически зафиксирован.

Гибкий провод (7)
Ослабьте пружину, надавив отверткой на ее отверстие (A). Вставьте провод в клеммный вывод (B). Зафиксируйте провод, убрав отвертку.
Рекомендация: Шлицевая отвертка, ширина стержня 2,5 мм (например, SZS 0,4x2,5 VDE, изд.№ 1205037)

5.4 Разделительная пластина

Арт. № 1087219
Если устанавливается левый наружний модуль с искробезопасными выходами, необходимо предпринять следующие дополнительные шаги для критического с точки зрения безопасности разделения искробезопасных и искронебезопасных клемм и кабельной разводки.

1. Оба язычка на нижней стороне разделительной пластины вставить в оба отверстия на верхней стороне модуля.
2. Сместить пластину вверх так, чтобы третий язычок на пластине вошел в отверстие на передней стороне модуля. Фиксация должна быть хорошо различимой.

6 Демонтаж

ПРЕДУПРЕЖДЕНИЕ:
Если модуль перекошен, это может привести к повреждению контактов. Ввиду этого, снимайте модули с цокольного модуля шины или устанавливайте на него всегда ровно.

6.1 Демонтаж модуля (8)

1. Удалите все штекерные соединители из модуля.
2. При помощи подходящего инструмента (например, шлицевой отвертки) отсоедините защелки-фиксаторы сначала сверху и затем снизу (A). Защелки-фиксаторы фиксируются в конечном положении.
3. Прямо поднимите модуль с монтажной рейки (B).

6.2 Отключение штекера (9)

Зафиксируйте защелку (A), слегка приподнимите штекер (B) и снимите его с модуля (C).

6.3 Извлечение проводника (10)

Ослабить пружину, надавив отверткой на ее отверстие (A).
Извлеките проводник из штекерного соединителя (B).

6.4 Снятие разделительной пластины

Арт. № 1087219

1. Крепко ухватить нижнюю часть пластины и потянуть вниз так, чтобы нижний язычок высвободился.
2. Снять разделительную пластину с модуля, приподняв наверх.

7 Схема клеммных выводов (11)

Место зажима	Цвет	Расположение	Классификация безопасности
00 ... 03	Оранжевый	I01+ ... I04+	Параметры для Ix± икробезопасных устройств приведены в таблице с техническими характеристиками.
10 ... 13	Оранжевый	I01- ... I04-	
20 ... 23	Оранжевый	I05+ ... I08+	
30 ... 33	Оранжевый	I05- ... I08-	

Ix±	Аналоговый вход ±	Канал x
x	Channel number	(x = 1 ... 8)

Italiano

5 Installazione

Il modulo AXL… viene installato su una guida DIN e i circuiti sono contenuti in custodie in plastica con morsetti accessibili.
Il grado di protezione IP20 (ANSI/IEC/EN 60529) è previsto per un ambiente pulito e asciutto con grado di inquinamento 2 o inferiore. Non sottoporre mai l'apparecchio a sollecitazioni meccaniche o termiche che superino le soglie indicate.
L'apparecchio non è concepito per l'impiego in atmosfere a rischio di esplosione di polvere.
L'utente deve assicurarsi che l'installazione del sistema non superi i valori nominali dell'AXL P BK… . Come riferimento l'AXL P BK… è dimensionato per una corrente di ingresso massima di 4,125 A nel range 19,2 ... 30 V DC
La corrente massima di ingresso del modulo I/O sugli ingressi AXL P BK… è di 295 mA nel range 19,2 ... 30 V DC.

5.1 Modulo di base bus (4)

1. Installare la resistenza di terminazione 1 sulla guida DIN (A).
2. Installare il primo modulo di base bus sulla guida DIN e spingerlo verso sinistra, finché il connettore con resistenza di terminazione 1 (B) non viene accoppiato.
3. Procedere con l'installazione di moduli di base bus sulla guida DIN. A tale scopo, spingere ciascun singolo modulo verso sinistra, finché non si accoppia con il rispettivo modulo (B…) precedente.
4. Quando tutti i moduli di base bus sono installati, installare la resistenza di terminazione 2 sulla guida DIN e spingerla verso sinistra, finché non si accoppia con l'ultimo modulo di base bus (C).

5.2 Installare il modulo AXL P… FS 5 UL

Spingere il modulo AXL P… in verticale sul corrispondente modulo di base bus precedentemente installato sulla guida DIN, finché non si innesta in maniera udibile. Accertarsi che il connettore verso il modulo di base bus sia allineato correttamente con il modulo di base bus.

5.3 Collegamento dei conduttori

Usare esclusivamente conduttori in rame.
Spelare l'estremità del filo di 8 mm. Se necessario, applicare un puntalino (0,25 - 1,25 mm²).

Conduttore rigido/capocorda (6)
Inserire la messa segnale nel punto di connessione. Si fissa automaticamente.

Conduttore flessibile (7)
Aprite la molla premendo con il cacciavite sull'apertura (A). Posizionate il conduttore nel punto di contatto (B). Fissate il conduttore rimuovendo il cacciavite.
Consigliato: cacciavite per viti a intaglio, ampiezza 2,5 mm (ad es.SZS 0,4x2,5 VDE, cod. art. 1205037)

5.4 Piastra di separazione

Cod. art. 1087219
Se il modulo esterno a sinistra viene installato con uscite a sicurezza intrinseca, devono essere eseguiti i seguenti passi aggiuntivi per garantire la separazione sicura di morsetti componibili e cablaggi a sicurezza intrinseca e non a sicurezza intrinseca.

1. Spingere le due linguette sul lato inferiore della piastra di separazione nei due fori sul lato superiore del modulo.
2. Spingere la piastra verso l'alto in maniera che la terza linguetta sulla piastra si inserisca nel foro sul lato anteriore del modulo. L'innesto deve essere percepibile.

6 Smontaggio

IMPORTANTE:
Se un modulo viene piegato, i contatti possono danneggiarsi. Pertanto, rimuovere i moduli o inserirli su un modulo di base bus sempre in linea retta.

6.1 Rimuovere il modulo (8)

1. Rimuovere tutti i connettori dal modulo.
2. Con un utensile adatto (ad es. cacciavite ad intaglio), fare presa sulla chiusura superiore e successivamente quella inferiore e allentarle (A). I bloccaggi si innestano nella posizione finale.
3. Sollevare ora il modulo dalla guida DIN (B).

6.2 Rimuovere i connettori (9)

Disinnestare la staffa di bloccaggio (A), inclinare il connettore leggermente verso l'alto (B) e rimuoverlo dal modulo (C).

6.3 Rimuovere il conduttore (10)

Aprire la molla premendo con il cacciavite sull'apertura (A).
Estrarre il cavo dal connettore (B).

6.4 Rimozione della piastra di separazione

Cod. art. 1087219

1. Afferrare saldamente la parte inferiore della piastra e tirarla verso il basso finché la staffa inferiore non si libera.
2. Sollevare la piastra di separazione dal modulo.

7 Disposizione punto di contatto (11)

Punto di contatto	Colore	Disposizione	Classificazione della sicurezza
00 ... 03	Arancione	I01+ ... I04+	I parametri per Ix± di dispositivi a sicurezza intrinseca sono riportati nella tabella con i dati tecnici.
10 ... 13	Arancione	I01- ... I04-	
20 ... 23	Arancione	I05+ ... I08+	
30 ... 33	Arancione	I05- ... I08-	

Ix±	Ingresso analogico ±	Canale x
x	Channel number	(x = 1 ... 8)

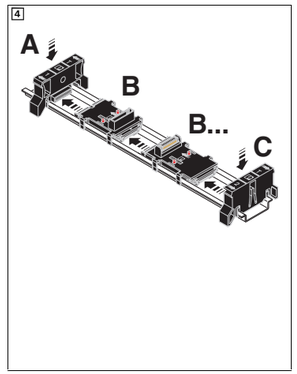

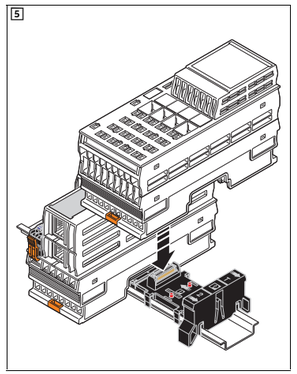

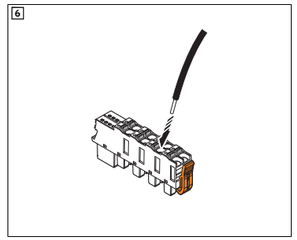

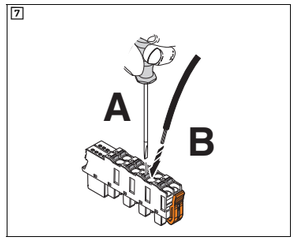

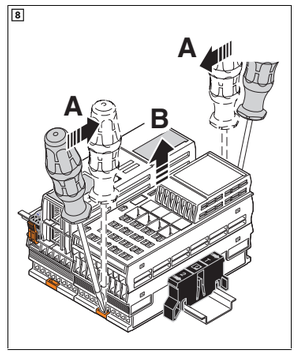

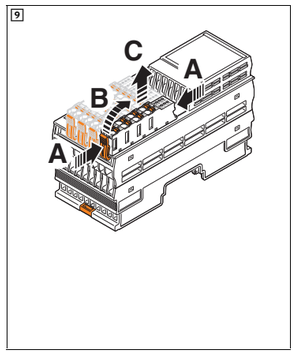

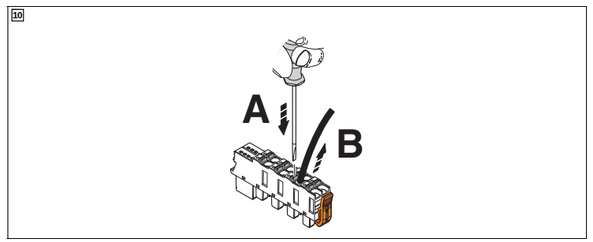

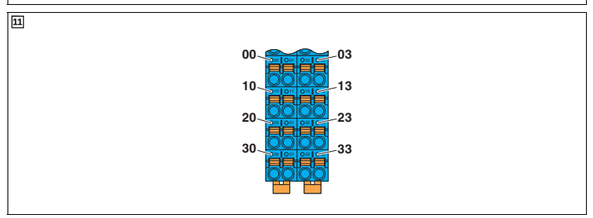

Технические характеристики

Электрические данные	
Электропитание	посредством цокольного модуля
Диапазон напряжения питания	
Потребляемый ток, типовой	посредством цокольного модуля
Потребляемый ток, макс.	посредством цокольного модуля
Питание локальной шины Axioline P (U_{Bus})	
Напряжение питания, локальная шина	посредством цокольного модуля
Типичное потребление тока, локальная шина	
Максимальное потребление тока, локальная шина	
Общие характеристики	
Температура окружающей среды (при эксплуатации)	
Температура окружающей среды (хранение/транспорт)	
Допустимая отн. влажность воздуха (при эксплуатации)	без выпадения конденсата
Рабочая высота	
Тип подключения	Зажимы Push-in
Сечение проводников	
Категория перенапряжения	
Степень загрязнения	
Размеры Ш / В / Г	
Максимальное безопасное напряжение U_m	
Макс. выходное напряжение U_o	
Макс. выходной ток I_o	
Макс. выходная мощность P_o	
Макс. внешняя индуктивность L_o/Макс. внешняя емкость C_o	
Соответствия/сертификаты	
ATEX	DEMKO 20 ATEX 2370X
IECEx	IECEx UL 20.0044X
UKCA Ex (UKEX)	UL22UKEX2508X
UL, США / Канада	E238705См. последнюю страницу
UL Ex, США / Канада	E196811
CCC / China-Ex	
UL, США / Канада	

Dati tecnici

Dati elettrici	
Tensione di alimentazione	mediante modulo di base bus
Range tensione di alimentazione	
Corrente assorbita, tipica	mediante modulo di base bus
Corrente assorbita massima	mediante modulo di base bus
Alimentazione del bus locale Axioline P (U_{Bus})	
Tensione di alimentazione, bus locale	mediante modulo di base bus
Assorbimento di corrente tipico, bus locale	
Corrente assorbita massima, bus locale	
Dati generali	
Temperatura ambiente (esercizio)	
Temperatura ambiente (stoccaggio/trasporto)	
Umidità dell'aria consentita (esercizio)	senza condensa
Altezza	
Collegamento	Connessione Push-in
Sezione fili	
Categoria di sovratensione	
Grado d'inquinamento	
Dimensioni L / A / P	
Tensione massima di sicurezza U_m	
Max. tensione d'uscita U_o	
Max. corrente in uscita I_o	
Max. potenza in uscita P_o	
Max. induttanza esterna L_o/Max. capacità esterna C_o	
Conformità/Omologazioni	
ATEX	DEMKO 20 ATEX 2370X
IECEx	IECEx UL 20.0044X
UKCA Ex (UKEX)	UL22UKEX2508X
UL, USA / Canada	E238705Vedere ultima pagina
UL Ex, USA / Canada	E196811
CCC / China-Ex	
UL, USA / Canada	

24 V DC
19,2 V DC ... 30 V DC
191 mA
260 mA
5 V DC
110 mA
135 mA
-40 °C ... 70 °C
-40 °C ... 85 °C
5 % ... 95 %
2000 m
0,2 ... 1,5 mm² / 24 ... 16 AWG
II (IEC 60664-1, EN 60664-1)
2 (IEC 60664-1, EN 60664-1)
53,6 mm / 126,1 mm / 77,14 mm
250 V
24,8 V
85,8 mA
532 mW
A, B / IIC : 2,95 mH / 0,113 µF C / IIB, IIIC: 18,95 mH / 0,86 µF D / IIA, E, F, G, Class III: 30,95 mH / 3,05 µF
II 3(1) G Ex ec [ia Ga] IIC T4 Gc II (1) D [Ex ia Da] IIIC
Ex ec [ia Ga] IIC T4 Gc [Ex ia Da] IIIC
II 3(1) G Ex ec [ia Ga] IIC T4 Gc II (1) D [Ex ia Da] IIIC
cULus
Class I, Division 2, Groups A, B, C, D, T4 ; Intrinsically safe connections to: Class I, Groups A, B, C, D; Class II, Groups E, F, G; Class III; [Ex ia] Haz loc ; Class I, Zone 2, AEx ec [ia Ga] IIC T4 Gc ; [AEx ia Da] IIIC ; Ex ec [ia Ga] IIC T4 Gc ; [Ex ia Da] IIIC
Ex ec [ia Ga] IIC T4 Gc ; [Ex ia Da] IIIC
Ind. Cont. Eq. (E238705) also Listed Ind. Cont. Eq. for haz. loc. E196811 Install in: Class I, Div. 2, Groups A, B, C, D T4 Intrinsically safe outputs for: Class I, Groups A, B, C, D; Class II, Groups E, F, G; Class III; [Ex ia] Haz loc Class I, Zone 2, AEx ec [ia Ga] IIC T4 Gc [AEx ia Da] IIIC Ex ec [ia Ga] IIC T4 Gc [Ex ia Da] IIIC

© Phoenix Contact 2025

Türkçe

Axioline P

Analog modül, 8 HART-uyumlu giriş

1 Tanım

P EX IS AI8 HART 1F modülü, Axioline P lokal busa sekiz adete kadar HART-uyumlu, kendinden güvenli, analog giriş sinyali bağlanmasına olanak tanır.
Analog giriş kanalları, 2-tel teknolojisini, 4…20 mA akım aralığını, ve örneğin döngü akımı, PV, SV, TV veya QV gibi HART proses verilerini destekler.

1.1 Yapı (2)

1 AXL P BS F2 haberleşme ana modülü
2 AXL P EX IS AI8 HART 1F modülü
3 I/O konnektörü
4 Diyagnostik ve durum göstergeleri
5 Ayırma plakası (gösterilmemiştir)

2 Güvenlik notları

UYARI!
Patlama tehlikesi - Enerjilendirilmiş durumdayken ayırmayın.

NOT:
Elektrostatik deşarja hassas komponentleri kullanırken gerekli güvenlik önlemlerini alın (EN 61340-5-1 ve IEC 61340-5-1).

Ayrıca, veri sayfasındaki ve www.phoenixcontact.com/products adresinde sunulan kullanım kılavuzundaki ek bilgilere de uyulmalıdır.

3 Güvenli kullanım için özel şartlar

UYARI!
Yalnızca tehlikeli olmayan bir alanda bağlayın veya ayırın.
Bileşenlerin ikame edilmesi, kendinden güvenli yapıyı zayıflatabilir.

3.1 Ex bölgede montaj

Montaj, işletme ve bakım sadece yetkin personel tarafından yapılmalıdır.
Patlama riskli bölgelerde, modüllerin DIN ray konnektörüne takılması ve sökülmesi ile kablo sökme ve takma işleri yalnız güç kapatılmış durumdayken yapılmalıdır.
Seçilen kendinden güvenli ekipmanın uygulama için üçüncü parti olarak listelenmiş olması ve aşağıdaki kendinden güvenli eleman parametrelerine sahip olması gerekir:

IS ekipmanı		AXL P EX IS AI8 HART 1F (Sekiz-kanallı ilgili aygıt)
V_{max} (U_i)	≥	V_{oc} veya V_t (U_o)
I_{max} (I_i)	≥	I_{sc} veya I_t (I_o)
P_i	≥	P_o
$C_i + C_{cable}$	≤	C_a (C_o)
$L_i + L_{cable}$	≤	L_a (L_o)

Saha kablajının kendinden güvenli ekipmandan modüle kadar olan kapasitansı ve endüktansı hesaplanmalı ve sistem hesaplamalarına yukarıda gösterilen biçimde dahil edilmelidir. Kablo kapasitansı C_{kablo} artı kendinden güvenli ekipmanın kapasitansı, C_i, teknik veriler tablosunda gösterilen markalanmış kapasitanstan C_a (C_o) daha az olmalıdır. Aynı durum, endüktans için de geçerlidir (sırasıyla L_{kablo}, L_i ve L_a). Uzunluk başına kablo elektrik kapasitesi ve endüktansı bilinmiyorsa, C_{cable} = 200 pF/m (60 pF/ft.) ve L_{cable} = 1,0 µH/m (0,3 µH/ft.) değerlerini kullanın.
Modülden birden fazla sayıda devre genişletildiğinde, bunlar, ayrı kablolar ile veya uygun izolasyona sahip tek bir kablo ile takılmalıdır. Kendinden güvenli ekipmanın tesisat kurulumu için, yürürlükte olan, Ulusal Elektrik Yasası (ANSI/NFPA 70) Madde 504.30(B)'yi ve Amerikan Enstrüman Derneğince Tavsiye Edilen Uygulama ISA RP12.06'yı, Kanada Elektrik Yasasını veya IEC/EN 60079-14'ü referans alın.
Modül, ABD için Ulusal Elektrik Yasası (ANSI/NFPA 70), Kanada için Kanada Elektrik Yasası ve yürürlükteki diğer ilgili ülke elektrik tesisatı yasaları uyarınca, uygun bir toprak elektrotuna bağlanmalıdır. Topraklama hattının direnci 1 Ω değerinden az olmalıdır. Topraklamaya bağlantı, AXL P BK PN…. öğesinin güç konnektöründeki pozitif klemens güç bağlantısı için olan iletkeninkinden daha büyük veya eşit kesit alanına sahip teller üzerinden yapılmalıdır.
Kendinden güvenli devrelerin kablajı ve ayırılması; geçerli olduğu üzere, Ulusal Elektrik Kanununda (ANSI/NFPA 70) Bölüm 504.20, Kanada Elektrik Kanunu, IEC/EN 60079-14 veya diğer yerel kanunlar uyarınca yapılmalıdır.
Modüller monte edilirken, maksimum ortam sıcaklıklarının aşılmadığı monte eden kişi tarafından onaylanmalıdır.
Kontrol ekipmanı, toprağa göre 250 V_{rms} veya DC değerinden daha fazla güç üretmemelidir.
Gerekli kaçak yolu mesafeleri ve boşluklar tüm takılabilen konnektörler için gözetilmelidir.
Bu modül, diğer ilgili aygıt ile kombine kullanım için değerlendirmeye tabi tutulmamıştır.
Cihazı kendiniz tamir etmeyi denemeyin, eşdeğer bir cihazla değiştirin. Onarım çalışmaları yalnızca üretici tarafından yapılabilir. Üretici uygun olmayan kullanımdan kaynaklanan hasardan sorumlu değildir.
Eğer bir modül kendinden güvenli olmayan bir devrede kullanılmışsa, bunun kendinden güvenli bir devreye takılmasına izin verilmez. Modülü, kendinden güvenli olmadığını açıkça belirtecek biçimde markalayın.

3.2 ATEX/IECEx/UKEX için özel kullanım koşulları

Kategori 3 cihaz, bölge 2 muhtemel patlayıcı ortamlarda kurulum için uygundur.
IEC/EN 60079-0 ve IEC/EN 60079-7 gerekliliklerini karşılar.
IEC/EN 60079-11 uyarınca basit aygıt ile birlikte kullanmak için değildir.
Ekipmanın IEC/EN 60079-0 uyarınca minimum IP54 giriş koruması sağlayan, uygun sertifikalı (örn. Ex e veya Ex nA) ve alet güvenliği bulunan bir muhafazaya monte edilmesi gerekir.
Toplam ekipman (muhafaza dahil) yalnızca, IEC/EN 60664-1 uyarınca kirlilik derecesi 2'yi aşmayan bir alan içerisinde kullanılabilir.
Ekipman, EC/EN 60664-1 uyarınca bir kategori II aşırı gerilim devresi tarafından beslenmelidir.
Kendinden güvenli aygıtın hem C_i ve hem de L_i değerlerinin AXL P EX IS…1F'nin (kablo hariç) C_a (C_o) ve L_a (L_o) parametrelerinin %1'ini aştığı kurulumlarda, C_a (C_o) ve L_a (veya L_o) parametrelerinin %50'si geçerlidir ve aşılmamalıdır. Düşürülmüş kapasitans, Gruplar C, D, E, F, G, Sınıf III (Grup IIB, IIA, IIIC, IIIB, ve IIIA) için 1 µF'den ve Gruplar A ve B (IIC) için 600 nF'den daha büyük olmamalıdır. Bu yöntemle belirlenen C_a (C_o) ve L_a (L_o) değerleri, sırasıyla, devredeki tüm C_i değerlerinin toplamı artı kablo kapasitansları tarafından ve tüm L_i değerlerinin toplamı artı kablo endüktansları tarafından aşılmamalıdır.

3.3 NEC/CEC-özel güvenlik yönetmelikleri

Ekipman, UL 60079-0/CSA C22.2 No. 60079-0 uyarınca minimum IP54 giriş koruması sağlayan, uygun sertifikalı (ör. AEx e/Ex e veya AEx nA/Ex nA) ve alet güvenliği bulunan bir muhafaza içerisine takılmalıdır.
Toplam ekipman (muhafaza dahil) yalnızca, IEC/EN 60664-1 uyarınca kirlilik derecesi 2'yi aşmayan bir alan içerisinde kullanılabilir.
Ekipman, EC/EN 60664-1 uyarınca bir kategori II aşırı gerilim devresi tarafından beslenmelidir.
İletkenlerin sıcaklık sınıfları 90°C veya daha yükseği olmalıdır.
Bu ekipman yalnızca Sınıf I, Bölüm 2 konumlar dahilinde kullanım için uygundur.

4 Tehlikeli alanda kurulum (3)

①	Haberleşme ana modülü
②	IS döngüsü (8 kanal sunulmuştur; yalnızca biri gösterilmiştir)
③	AXL...EX IS... istasyonu
④	IS IO cihazı

Español

Axioline P

Módulo analógico, 8 entradas aptas para HART

1 Descripción

El módulo AXL P EX IS AI8 HART XC 1F permite conectar al bus local Axioline P hasta ocho señales de entrada analógicas intrínsecamente seguras aptas para HART.
Los canales de entrada analógicos son compatibles con la tecnología de 2 conductores, un margen de tensión de 4...20 mA y datos de procesos HART como corriente de bucle, PV, SV, TV o QV.

1.1 Estructura (2)

1 Módulo de zócalo de bus AXL P BS F2
2 Módulo AXL P EX IS AI8 HART 1F
3 Conector enchufable de E/S
4 Indicaciones de diagnóstico y estado
5 Placa separadora (no se muestra en la imagen)

2 Indicaciones de seguridad

¡ADVERTENCIA!
Peligro de explosión - No separar bajo tensión.

IMPORTANTE:
¡Observe las medidas preventivas necesarias al manipular elementos expuestos a peligro de descarga electrostática (EN 61340-5-1 y IEC 61340-5-1).

Tenga también siempre presente la información adicional de la hoja de características y del manual del usuario que se encuentran en www.phoenixcontact.com/products.

3 Condiciones especiales para un empleo seguro

¡ADVERTENCIA!
Conectar o desconectar el sistema solo en áreas seguras.
La sustitución de componentes puede afectar a la seguridad intrínseca.

3.1 Instalación en la zona Ex

La instalación, el manejo y el mantenimiento serán realizados exclusivamente por personal especializado cualificado.
Solo se permite instalar o desinstalar módulos en el conector de bus para carril DIN o conectar y separar conductores en la zona Ex en estado si tensión.
Los equipos con seguridad intrínseca seleccionados deben ser indicados para su aplicación por un tercero y presentar parámetros de entidad con seguridad intrínseca, como:

Equipo IS		AXL P EX IS AI8 HART 1F (Dispositivo correspondiente de ocho canales)
$V_{máx}$ (U_i)	≥	V_{oc} o V_t (U_o)
$I_{máx}$ (I_i)	≥	I_{sc} o I_t (I_o)
P_i	≥	P_o
$C_i + C_{cable}$	≤	C_a (C_o)
$L_i + L_{cable}$	≤	L_a (L_o)

Deben calcularse la capacidad y la inductancia del cableado de campo que conecta el equipamiento de seguridad intrínseca con el módulo, así como incluirse en los cálculos de la instalación, como se muestra más arriba. La capacidad del cable, C_{cable}, y la capacidad del equipamiento intrínsecamente seguro, C_i, deben ser inferiores a la capacidad C_a (C_o) indicada en la tabla de datos técnicos. Lo mismo se aplica a la inductancia (L_{cable}, L_i o L_a).
Si se desconocen la capacidad del cable y la inductancia para el largo, utilice C_{cable} = 200 pF/m (60 pF/ft.) y L_{cable} 1,0 µH/m (0,3 µH/ft.).
Si varios circuitos eléctricos parten del módulo, se deben utilizar cables separados o un único cable debidamente aislado. Encontrará información acerca de la instalación de equipos intrínsecamente seguros en el artículo 504.30(B) del National Electrical Code (ANSI/NFPA 70), en los procedimientos probados de la Instrument Society of America ISA RP12.06, en el Canadian Electrical Code o en las disposiciones de IEC/EN 60079-14, en la manera en la que estas sean aplicables en su país.
El módulo debe conectarse a un electrodo de masa apropiado de acuerdo con el National Electrical Code (ANSI/NFPA 70), el Canadian Electrical Code u otra normativa de instalación de validez local. La resistencia de la ruta de puesta a tierra debe ser inferior a 1 Ω. La conexión a tierra debe realizarse mediante cables con una sección superior o igual a la del conductor para la toma de corriente en la borna positiva del conector de potencia del AXL P BK PN…
Los circuitos intrínsecamente seguros se deben cablear y separar según el artículo 504.20 de National Electrical Code (ANSI/NFPA 70), Canadian Electrical Code o IEC/EN 60079-14, dependiendo del país en el que usted se encuentre.
La persona encargada de la instalación debe asegurarse de que no se sobrepasa la temperatura ambiente máxima para el módulo montado.
Los aparatos de mando no deben consumir o generar más de 250 V_{rms} ni corriente continua respecto a tierra.
Se deben cumplir las distancias de aislamiento en aire y fuga para todos los conectores enchufables.
Este módulo no ha sido evaluado para su uso en combinación con otros dispositivos correspondientes.
No intente reparar usted mismo el dispositivo, sustitúyalo por otro equivalente. Las reparaciones únicamente podrá efectuarlas el fabricante. Este no se hace responsable de los daños derivados del incumplimiento de estas indicaciones.
Si un módulo se ha utilizado ya en un circuito no intrínsecamente seguro, está prohibida su instalación en un circuito intrínsecamente seguro. Un módulo tal debe marcarse inequívocamente como no intrínsecamente seguro.

3.2 Condiciones de uso especiales para ATEX/IECEx/UKEX

El equipo de la categoría 3 es apto para su instalación en zonas Ex de la zona 2.
Cumple los requisitos de las normas IEC/EN 60079-0 e IEC/EN 60079-7.
No apto para su uso con equipamientos simples según la norma IEC/EN 60079-11.
El equipo de trabajo debe instalarse en una carcasa segura, de apertura solo con herramienta especial, con la correspondiente certificación (p. ej. Ex e o Ex nA) con una protección mínima según IP54 de acuerdo con IEC/EN 60079-0.
El equipamiento completo (inclusive carcasa) únicamente puede utilizarse en una zona con un grado de polución de 2 o inferior, como se define en la norma IEC/EN 60664-1.
El equipamiento debe ser alimentado por un circuito eléctrico de la categoría de sobretensión II conforme a IEC/EN 60664-1.
En el caso de instalaciones en las que ambos valores C_i y L_i del dispositivo intrínsecamente seguro superen el 1 % de los parámetros C_a (C_o) y L_a (L_o) del AXL P EX IS...1F (exceptuando el cable), son aplicables el 50 % de los parámetros C_a (C_o) y L_a (o L_o) y no se deben exceder. La capacidad reducida no debe sobrepasar 1 µF para los grupos C, D, E, F, G, clase III (grupos IIB, IIA, IIIC, IIIB y IIIA) y 600 nF para los grupos A y B (IIC). Los valores definidos por medio de este método para C_a (C_o) y L_a (L_o) no deben sobrepasar la suma de todos los valores C_i más las capacidades del cable o la suma de todos los valores L_i más las inductancias del cable en el circuito eléctrico.

3.3 Normas de seguridad específicas de NEC/CEC

El equipamiento debe instalarse en una carcasa segura de apertura solo con herramienta especial, con la correspondiente certificación (p. ej. AEx e/Ex e, o bien AEx nA/Ex nA) y protección mínima según IP54 de acuerdo con UL 60079-0/CSA C22.2 n.º 60079-0.
El equipamiento completo (inclusive carcasa) únicamente puede utilizarse en una zona con un grado de polución de 2 o inferior, como se define en la norma IEC/EN 60664-1.
El equipamiento debe ser alimentado por un circuito eléctrico de la categoría de sobretensión II conforme a IEC/EN 60664-1.
Las clasificaciones de temperatura de los conductores deben ser de 90°C o superiores.
Este dispositivo es únicamente apto para su uso en el ámbito de la clase I, división 2.

4 Instalación en la zona Ex (3)

①	Módulo de zócalo de bus
②	Bucle IS (8 canales; solo se muestra un canal)
③	Estación AXL...EX IS...
④	Dispositivo de E/S intrínsecamente seguro

Phoenix Contact GmbH & Co. KG
Flachsmarktstraße 8, 32825 Blomberg, Germany
info@phoenixcontact.com, Phone +49 5235 3-00
PHOENIX CONTACT Development and Manufacturing, Inc.
586 Fulling Mill Rd, Middletown, PA 17057 USA
Phone +1-717-944-1300

phoenixcontact.com MNR 1094855 2025-01-15

ES Instrucciones de montaje
TR Montaj talimatı

AXL P EX IS AI8 HART 1F 1052431
AXL P BS F2 1052428

1

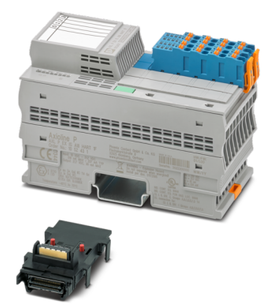

2

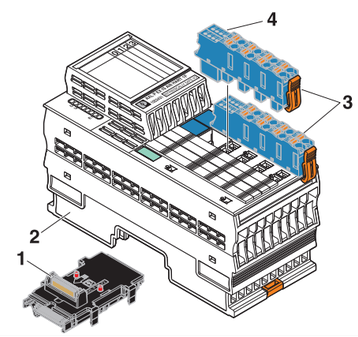

3

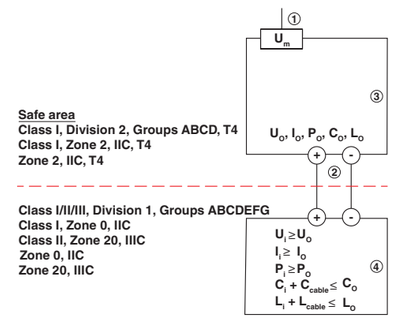

© Phoenix Contact 2025

Türkçe

5 Montaj

AXL... modülü, raya monte edilir ve devreler, plastik kutular içerisinde klemensleri açık şekilde bulunurlar.
IP20 koruması (ANSI/IEC/EN 60529), Kirlilik Sınıfı 2 ve daha iyi seviyede temiz ve kuru bir ortam için tasarlanmıştır. Cihazı tanımlanmış sınırları aşan mekanik veya termal etkilere maruz bırakmayın.
Cihaz toz patlaması riski bulunan ortamlarda kullanım için tasarlanmamıştır.
Kullanıcı, sistem kurulumunun, AXL P BK…. için belirtilen derecelendirmeleri aşmadığından emin olmalıdır Referans bilgi: AXL P BK…, 19,2 - 30 V DC aralığında 4,125 A maksimum giriş için derecelendirilmiştir.
I/O modülünün AXL P BK… girişlerindeki maksimum giriş akımı katkısı 19,2 - 30 V DC aralığında 295 mA'dır.

5.1 Haberleşme ana modülü (4)

1. Sonlandırıcıyı 1 DIN rayına (A) takın.
2. Birinci haberleşme ana modülünü DIN rayına takın, konnektör ve sonlandırıcı 1 eşleşene dek sola kaydırın (B).
3. Haberleşme ana modüllerini, önceki modül ile eşleşene dek her birini sola kaydırarak, DIN rayına takmaya devam edin (B…).
4. Tüm haberleşme ana modülleri takıldığında, sonlandırıcıyı 2 DIN rayına takın ve sonuncu haberleşme ana modülü ile eşleşene dek sola kaydırın (C).

5.2 AXL P… modülünün takılması (5)

AXL P… modülünü sesli şekilde yerine oturuncaya dek, DIN rayına daha önce takılmış karşılık gelen bus soket modülünün üzerine doğru, dikey olarak dümdüz aşağıya itin. Bus soket modülüne giden konnektörün bus soket modülü ile doğru biçimde hizalandığından emin olun.

5.3 Kabloların bağlanması

Her zaman bakır iletkenler kullanın.
Telin ucundan 8 mm izolasyonu soyun. Gerekiyorsa, tele bir yüksük (0,25 - 1,25 mm²)takın.

Tek telli/yüksük (6)

Kabloyu bağlantı noktasına sokun. Otomatik olarak kelepçelenir.

Çok telli kablo (7)

Tornavidayla yay mekanizmasına bastırarak yayı açın (A). Kabloyu bağlantı noktasına (B) takın. Kabloyu sabitlemek için tornavidayı çıkarın.
Tavsiye edilen: tornavida, 2.5 mm uç genişliği (ör : SZS 0,4x2,5 VDE, Sipariş No. 1205037)

5.4 Ayırma plakası

Sipariş No. 1087219
Modül eğer kendinden güvenli çıkışların takılı bulunduğu en solda yerleşik bulunan modül ise, kendinden güvenli ve kendinden güvenli olmayan klemenslerin ve kablajın güvenlik açısından kritik önem taşıyan tecritini korumak için şu ilave adımlar gereklidir.

1. Ayırma plakasının alt kenarındaki iki tırnağı, modülün üst yüzeyindeki iki deliğin içine yerleştirin.
2. Plakayı, plakadaki üçüncü tırnak modülün ön yüzeyindeki deliğe kavraşacak biçimde, yukarıya doğru kaydırın. Yerine oturduğunu belirten bir ses işitilmelidir.

6 Çıkarma

NOT:
Eğer bir modül yana yatık biçimde konumlandırılırsa, kontaklarda hasar oluşabilir. Bir modülü bir haberleşme ana modülü üzerinde her zaman dümdüz sökün ve takın.

6.1 Modülün çıkarılması (8)

1. Tüm konnektörleri modülden sökün.
2. Üst ve alt mandalların içine sırayla birer uygun alet (ör. düz ağızlı tornavida) sokun ve bunların (A) kilidini açın. Mandallar, bir açık konuma kilitlenir.
3. Modülü DIN rayından (B) dümdüz kaldırarak çıkarın.

6.2 Konnektörün sökülmesi (9)

Kilitleme mandalını (A) serbest bırakın, fişi biraz yukarıya (B) itin ve modülden (C) çıkarın.

6.3 Bir iletkenin sökülmesi (10)

Tornavidayla yay mekanizmasına bastırarak yayı açın (A).
İletkeni konnektörden (B) çekin.

6.4 Ayırma plakasının sökülmesi

Sipariş No. 1087219

1. Plakanın alt kısmını sıkıca kavrayın ve alt tırnak serbest kalıncaya dek aşağıya doğru çekin.
2. Ayırma plakasını modülden kaldırıp çıkarın.

7 Bağlantı noktası ataması (11)

Bağlantı noktası	Renk	Atama	Güvenlik sınıflandırması
00 ... 03	Turuncu	I01+ ... I04+	Ix± için kendinden güvenli unsur parametreleri, teknik veriler tablosunda bulunabilir.
10 ... 13	Turuncu	I01- ... I04-	
20 ... 23	Turuncu	I05+ ... I08+	
30 ... 33	Turuncu	I05- ... I08-	

Ix±	Analog giriş ±	Kanal x
x	Channel number	(x = 1 ... 8)

Español

5 Instalación

El módulo AXL... se monta sobre un carril DIN y los circuitos eléctricos se encuentran en carcasas de plástico con bornas al descubierto.
El grado de protección IP20 (ANSI/IEC/EN 60529) está previsto para un ambiente seco y limpio, con un grado de polución 2 o menor. Nunca someta el dispositivo a solicitaciones mecánicas o térmicas que superen los valores límite especificados.
El dispositivo no está diseñado para su utilización en entornos expuestos a peligro de explosión por polvo.
El usuario debe garantizar que la instalación del sistema no excede los valores nominales del AXL P BK... A modo de referencia, el AXL P BK… está calculado para una corriente de entrada máxima de 4,125 A en el margen de 19,2 a 30 V DC.
El aporte de corriente de entrada máximo del módulo de E/S en las entradas AXL P BK… es de 295 mA en el margen de 19,2 a 30 V DC.

5.1 Módulo de zócalo de bus (4)

1. Instale la resistencia de cierre 1 en el carril DIN (A).
2. Instale el primer módulo de zócalo de bus en el carril DIN y deslícelo hacia la izquierda hasta que el conector se acople con la resistencia de cierre 1 (B).
3. Continúe con la instalación de módulos de zócalo de bus en el carril DIN. Para ello deslice cada módulo hacia la izquierda hasta que se acople con el módulo anterior correspondiente (B…).
4. Una vez instalados todos los módulos de zócalo de bus, instale la resistencia de cierre 2 en el carril DIN y deslícela hacia la izquierda hasta que se acople con el último módulo de zócalo de bus (C).

5.2 Instale el módulo AXL P… FS 5

Desplace el módulo AXL P... en vertical hasta el correspondiente módulo de zócalo de bus instalado previamente sobre el carril DIN, hasta que encaje de forma audible. Compruebe que el conector esté alineado con respecto al módulo de zócalo de bus.

5.3 Conexión de los cables

Utilice únicamente conductores de cobre.
Pele 8 mm del extremo del hilo. Coloque una puntera en caso necesario (de 0,25 a 1,25 mm²).

Cable/puntera de conductor rígidos (6)

Introduzca el hilo en el punto de embornaje. Quedará sujeto automáticamente.

Cable flexible (7)

Abra los resortes presionando con el destornillador en la abertura del resorte (A). Enchufe el cable en el punto de embornado (B). Retire el destornillador para fijar el cable.
Recomendado: Destornillador de estrella, ancho de la hoja 2,5 mm (p. ej., SZS 0,4x2,5 VDE, código 1205037)

5.4 Placa separadora

Código de artículo 1087219
Cuando el módulo exterior izquierdo se instala con salidas intrínsecamente seguras, es necesario llevar a cabo los siguientes pasos adicionales para garantizar la desconexión crítica para la seguridad de bornas con y sin seguridad intrínseca, así como los cableados.

1. Introduzca las dos lengüetas de la parte inferior de la placa separadora en los dos agujeros de la parte superior del módulo.
2. Empuje la placa hacia arriba hasta que la tercera lengüeta de la placa encaje en el agujero de la parte frontal del módulo. El encaje debe ser perceptible.

6 Desmontaje

IMPORTANTE:
Si se ladea un módulo, pueden dañarse los contactos. Por lo tanto, los módulos deben sacarse del módulo de zócalo de bus o instalarse en este siempre rectos.

6.1 Retirar el módulo (8)

1. Retire todos los conectores del módulo.
2. Con una herramienta apropiada (p. ej. un destornillador de cabeza ranurada) sujete sucesivamente el bloqueo superior e inferior y suéltelos (A). Los bloqueos se enclavan en la posición final.
3. Levante el módulo del carril DIN (B) en posición vertical.

6.2 Retirar el conector macho (9)

Desconecte la brida de bloqueo (A), mueva el conector macho ligeramente hacia arriba (B) y retírelo del módulo (C).

6.3 Retire un conductor (10)

Suelte los resortes presionando con el destornillador sobre el dispositivo de apertura (A).
Saque el conductor del conector (B).

6.4 Retirada de la placa separadora

Código de artículo 1087219

1. Agarre la parte inferior de la placa y tire de ella hacia arriba hasta que se suelte la lengüeta inferior.
2. Eleve la placa separadora del módulo.

7 Ocupación de puntos de embornado (11)

Punto de embornaje	Color	Ocupación	Clasificación de seguridad
00 ... 03	Naranja	I01+ ... I04+	Los parámetros para Ix± de los dispositivos intrínsecamente seguros se encuentran en la tabla de datos técnicos.
10 ... 13	Naranja	I01- ... I04-	
20 ... 23	Naranja	I05+ ... I08+	
30 ... 33	Naranja	I05- ... I08-	

Ix±	Entrada analógica ±	Canal x
x	Channel number	(x = 1 ... 8)

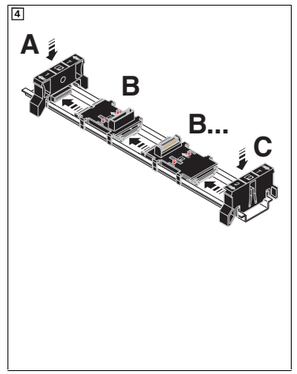

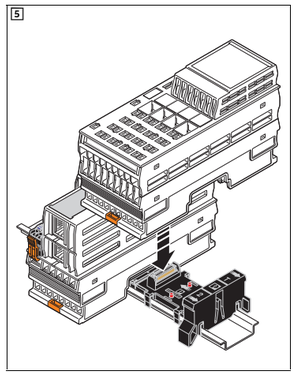

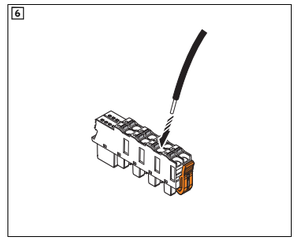

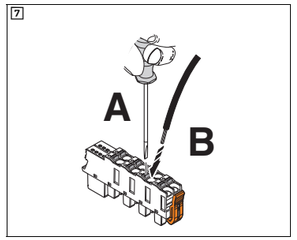

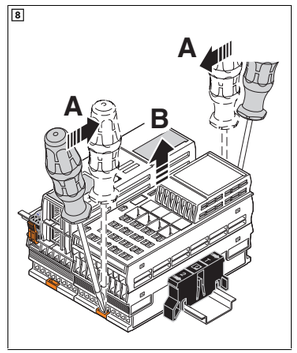

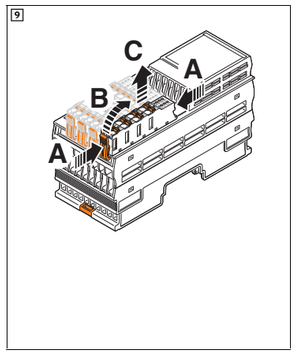

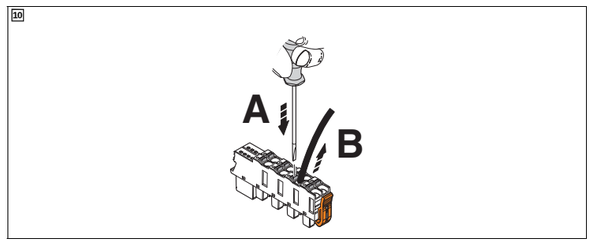

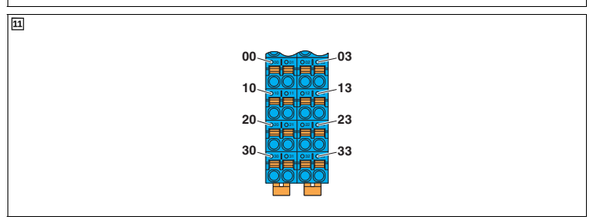

Teknik veriler

Elektriksel veriler	
Besleme gerilimi	bus ana modülü üzerinden
Besleme gerilim aralığı	
Tipik akım tüketimi	bus ana modülü üzerinden
Akım tüketimi, maksimum	bus ana modülü üzerinden
Axioline P lokal bus beslemesi (U_{Bus})	
Besleme gerilimi, lokal bus	bus ana modülü üzerinden
Tipik akım tüketimi, lokal bus	
Maksimum akım tüketimi, lokal bus	
Genel veriler	
Ortam sıcaklığı (çalışma)	
Ortam sıcaklığı (stok/nakliye)	
İzin verilen nem (çalışma)	yoğunlaşma yok
Maksimum yükseklik	
Bağlantı yöntemi	Push-in bağlantı
İletken kesit alanı	
Darbe gerilim kategorisi	
Kirlilik sınıfı	
Ölçüler G / Y / D	
Güvenlik bazlı maksimum gerilim U_m	
Maks. çıkış gerilimi U_o	
Maks. çıkış akımı I_o	
Maks. çıkış gücü P_o	
Maks. dış endüktivite L_o/Maks. dış kapasitans C_o	
Uygunluk/Onaylar	
ATEX	DEMKO 20 ATEX 2370X
IECEx	IECEx UL 20.0044X
UKCA Ex (UKEX)	UL22UKEX2508X
UL, ABD / Kanada	E238705Son sayfaya bakın
UL Ex, ABD / Kanada	E196811
CCC / China-Ex	
UL, USA / Kanada	

Datos técnicos

Datos eléctricos		
Tensión de alimentación	a través del módulo de zócalo de bus	24 V DC
Tensión de alimentación		19,2 V DC ... 30 V DC
Absorción de corriente, típica	a través del módulo de zócalo de bus	191 mA
Absorción máx. de corriente	a través del módulo de zócalo de bus	260 mA
Alimentación del bus local Axioline P (U_{bus})		
Tensión de alimentación, bus local	a través del módulo de zócalo de bus	5 V DC
Consumo de corriente típico, bus local		110 mA
Máxima potencia de consumo, bus local		135 mA
Datos generales		
Temperatura ambiente (servicio)		-40 °C ... 70 °C
Temperatura ambiente (almacenamiento / transporte)		-40 °C ... 85 °C
Humedad de aire admisible (servicio)	sin condensación	5 % ... 95 %
Altura de fijación		2000 m
Tipo de conexión	Conexión push-in	
Sección de conductor		0,2 ... 1,5 mm² / 24 ... 16 AWG
Categoría de sobretensiones		II (IEC 60664-1, EN 60664-1)
Grado de polución		2 (IEC 60664-1, EN 60664-1)
Dimensiones An. / Al. / Pr.		53,6 mm / 126,1 mm / 77,14 mm
Tensión máxima en materia de seguridad U_m		250 V
Tensión máx. de salida U_o		24,8 V
Corriente máx. de salida I_o		85,8 mA
Potencia máx. de salida P_o		532 mW
Inductividad externa máx.L_o/Capacidad externa máx.C_o		A, B / IIC : 2,95 mH / 0,113 µF C / IIB, IIIC: 18,95 mH / 0,86 µF D / IIA, E, F, G, clase III: 30,95 mH / 3,05 µF
Conformidad/Homologaciones		
ATEX	DEMKO 20 ATEX 2370X	II 3(1) G Ex ec [ia Ga] IIC T4 Gc II (1) D [Ex ia Da] IIIC
IECEx	IECEx UL 20.0044X	Ex ec [ia Ga] IIC T4 Gc [Ex ia Da] IIIC
UKCA Ex (UKEX)	UL22UKEX2508X	II 3(1) G Ex ec [ia Ga] IIC T4 Gc II (1) D [Ex ia Da] IIIC
UL, EE. UU. / Canadá	E238705Véase la última página	cULus
UL Ex, EE. UU. / Canadá	E196811	Class I, Division 2, Groups A, B, C, D, T4 ; Intrinsically safe connections to: Class I, Groups A, B, C, D; Class II, Groups E, F, G; Class III; [Ex ia] Haz loc ; Class I, Zone 2, AEx ec [ia Ga] IIC T4 Gc ; [AEx ia Da] IIIC ; Ex ec [ia Ga] IIC T4 Gc ; [Ex ia Da] IIIC
CCC / China-Ex		Ex ec [ia Ga] IIC T4 Gc ; [Ex ia Da] IIIC
UL, EE.UU. / Canadá		Ind. Cont. Eq. (E238705) also Listed Ind. Cont. Eq. for haz. loc. E196811 Install in: Class I, Div. 2, Groups A, B, C, D T4 Intrinsically safe outputs for: Class I, Groups A, B, C, D; Class II, Groups E, F, G; Class III; [Ex ia] Haz loc Class I, Zone 2, AEx ec [ia Ga] IIC T4 Gc [AEx ia Da] IIIC Ex ec [ia Ga] IIC T4 Gc [Ex ia Da] IIIC

© Phoenix Contact 2025

Polski

Axioline P

Moduł analogowy, 8 wejść kompatybilnych z HART

1 Opis

Moduł AXL P EX IS AI8 HART 1F umożliwia podłączenie maks. ośmiu iskrobezpiecznych, analogowych sygnałów wejściowych kompatybilnych z HART do magistrali lokalnej Axioline P.
Analogowe kanały wejściowe obsługują technologie 2-przewodową, zakres napięcia 4...20 mA oraz dane procesowe HART, takie jak prąd pętli, PV, SV, TV lub QV.

1.1 Budowa (2)

1 Moduł gniazda magistrali AXL P BS F2
2 Moduł AXL P EX IS AI8 HART 1F
3 Złącze we/wy
4 Wskaźniki stanu i diagnozy
5 Płytka dzieląca (nie przedstawiono na ilustracji)

2 Uwagi dotyczące bezpieczeństwa

OSTRZEŻENIE!
Zagrożenie wybuchem – nie rozłączać pod napięciem.

UWAGA:
Należy zachować niezbędne środki ostrożności przy kontakcie z naładowanymi elektrostatycznie elementami konstrukcyjnymi (EN 61340-5-1 oraz IEC 61340-5-1).

Należy również bezwzględnie stosować się do dodatkowych informacji zawartych w karcie katalogowej oraz w instrukcji użytkowania dostępnych na stronie www.phoenixcontact.com/products.

3 Specjalne warunki bezpiecznego zastosowania

OSTRZEŻENIE!
System przyłączać i odłączać można wyłącznie w niezagrożonym obszarze. Wymiana komponentów może mieć negatywny wpływ na właściwości wykonania iskrobezpiecznego.

3.1 Instalacja w strefie Ex

Instalacji, obsługi i konserwacji dokonywać może wyłącznie wykwalifikowany personel fachowy.
Montaż i demontaż modułów na konektorze na szynę nośną oraz podłączanie i odłączanie przewodów w strefach zagrożonych wybuchem są dozwolone wyłącznie po odłączeniu zasilania.
Wybrane urządzenia samobezpieczne muszą być wymienione przez dostawców zewnętrznych jako nadające się do użycia i posiadać samobezpieczne parametry encji jako:

Urządzenie IS		AXL P EX IS AI8 HART 1F (Przynależne urządzenie ośmiokanałowe)
V_{max} (U_i)	≥	V_{oc} lub V_t (U_o)
I_{max} (I_i)	≥	I_{sc} lub I_t (I_o)
P_i	≥	P_o
$C_i + C_{Kabel}$	≤	C_a (C_o)
$L_i + L_{Kabel}$	≤	L_a (L_o)

Pojemność oraz indukcyjność okablowania pola urządzenia iskrobezpiecznego do modułu należy obliczyć i uwzględnić w obliczeniach urządzenia jak pokazano powyżej. Pojemność kabla, C_{kabel}, oraz pojemność iskrobezpiecznego urządzenia, C_i, muszą mieć niższą wartość od pojemności C_a (C_o) podanej w tabeli danych technicznych. To samo dotyczy indukcyjności (L_{kabel}, L_i lub L_a).
Jeżeli pojemność kabla i indukcyjność dla długości nei są znane, zastosować C_{Kabel} = 200 pF/m (60 pF/ft.) i L_{Kabel} = 1,0 µH/m (0,3 µH/ft.).
Jeżeli z modułu odchodzi kilka obwodów, należy zastosować osobne kable lub pojedynczy, odpowiednio zaizolowany kabel. Informacje dotyczące instalacji wyposażenia iskrobezpiecznego znajdują się w artykule 504.30(B) National Electrical Code (ANSI/NFPA 70), sprawdzonych zasadach postępowania Instrument Society of America ISA RP12.06, Canadian Electrical Code lub postanowieniach IEC/EN 60079-14, mających zastosowanie w danym kraju.
Moduł należy podłączyć do odpowiedniej elektrody masy zgodnie z National Electrical Code (ANSI/NFPA 70), Canadian Electrical Code lub innymi obowiązującymi lokalnie przepisami montażowymi. Rezystancja trasy uziemienia musi wynosić mniej niż 1 Ω. Podłączenie do ziemi należy wykonać kablem o przekroju większym lub równym przekrojowi przewodu do podłączania prądu do złączki dodatniej na złączu zasilania AXL P BK PN...
Obwody samobezpieczne okablować i zaizolować zgodnie z artykułem 504.20 National Electrical Code (ANSI/NFPA 70), Canadian Electrical Code, IEC/EN 60079-14, w zależności od kraju, w którym jest wykonywana instalacja.
Osoba, której powierzono montaż, musi zapewnić, aby nie została przekroczona maksymalna temperatura otoczenia dla wbudowanego urządzenia.
Sterowniki nie mogą stosować ani generować napięcia 250 V_{rms} ani prądu stałego do ziemi.
Zachować wymagane odstępy izolacyjne powierzchniowe i powietrzne dla wszystkich łączników wtykowych.
Ten moduł nie został zbadany pod kątem stosowania w połączeniu z innymi przynależnymi urządzeniami.
Nie należy wykonywać samodzielnych napraw urządzenia, lecz wymienić je na równoważne urządzenie. Naprawy może wykonywać wyłącznie producent. Producent nie ponosi odpowiedzialności za szkody wynikłe z nieprzestrzegania powyższych zasad.
Jeżeli moduł był już stosowany w obwodzie bez wykonania iskrobezpiecznego, zabrania się montażu w obwodzie iskrobezpiecznym. Taki moduł musi być oznaczony jako nieiskrobezpieczny.

3.2 Szczególne warunki użytkowania ATEX/IECEx/UKEX

Urządzenie kategorii 3 nadaje się do instalacji w obszarach zagrożonych wybuchem strefy 2. Spełnia wymagania normy IEC/EN 60079-0 i IEC/EN 60079-7.
Nie nadaje się do stosowania ze standardowym wyposażeniem wg IEC/EN 60079-11.
Urządzenie musi zostać zainstalowane w odpowiednio certyfikowanej (np. Ex e lub Ex nA), otwieranej za pomocą narzędzia obudowie, zapewniającej minimalną ochronę zgodnie z IP54 według normy IEC/EN 60079-0.
Całe urządzenie (wraz z obudową) wolno eksploatować wyłącznie w obszarach o stopniu zanieczyszczenia 2 lub niższym, zgodnie z definicją podaną w normie IEC/EN 60664-1.
Wyposażenie należy zasilać z obwodu kategorii przepięciowej II zgodnie z IEC/EN 60664-1.
W instalacjach, w których obie wartości C_i i L_i urządzenia iskrobezpiecznego przekraczają 1% parametrów C_a (C_o) i L_a (L_o) modułu AXL P EX IS...1F (za wyjątkiem kabla), wolno zastosować 50% parametrów C_a (C_o) i L_a (lub L_o) i nie wolno ich przekraczać. Obniżona pojemność nie może być większa niż 1 µF dla grup C, D, E, F, G, klasy III (grup IIB, IIA, IIIC, IIIB i IIIA) oraz 600 nF dla grup A i B (IIC). Wartości ustalone za pomocą tej metody dla C_a (C_o) i L_a (L_o) nie mogą być przekroczone przez sumę wszystkich wartości C_i wraz z pojemnościami kabli lub sumą wszystkich wartości L_i wraz z indukcyjnością kabli w obwodzie.

3.3 Przepisy bezpieczeństwa NEC/CEC

Urządzenie musi zostać zainstalowane w odpowiednio certyfikowanej (np. AEx e/Ex e lub AEx nA/Ex nA), otwieranej za pomocą narzędzia obudowie, zapewniającej minimalną ochronę zgodnie z IP54 według normy UL 60079-0/CSA C22.2 No. 60079-0.
Całe urządzenie (wraz z obudową) wolno eksploatować wyłącznie w obszarach o stopniu zanieczyszczenia 2 lub niższym, zgodnie z definicją podaną w normie IEC/EN 60664-1.
Wyposażenie należy zasilać z obwodu kategorii przepięciowej II zgodnie z IEC/EN 60664-1.
Klasyfikacje temperatury przewodów muszą wynosić 90°C lub więcej.
Urządzenie to nadaje się do zastosowania wyłącznie w obszarach klasy I, dywizji 2.

4 Instalacja w obszarze zagrożonym wybuchem (3)

①	Moduł gniazda magistrali
②	Pętla IS (8 kanałów; przedstawiono tylko jeden kanał)
③	Stacja AXL...EX IS...
④	Iskrobezpieczne urządzenie IO

Portugues

Axioline P

Módulo analógico, 8 entradas compatíveis com HART

1 Descrição

O módulo AXL P EX IS AI8 HART 1F permite a conexão de até oito sinais de entrada analógicos, intrinsecamente seguros, compatíveis com HART no bus local Axioline P.
Os canais de entrada analógicos suportam a tecnologia de 2 condutores, uma faixa de tensão de 4...20 mA e dados de processo HART como corrente de ciclo, PV, SV, TV ou QV.

1.1 Estrutura (2)

1 Módulo base de bus AXL P BS F2
2 Módulo AXL P EX IS AI8 HART 1F
3 Conectores I/O
4 Indicações de diagnóstico e estado
5 Placa de divisão (não representada)

2 Indicações de segurança

ATENÇÃO!
Perigo de explosão — Não desconectar sob tensão.

IMPORTANTE:
Observar as medidas de prevenção necessárias ao manusear componentes com risco de carga eletrostática (EN 61340-5-1 e IEC 61340-5-1).

Observe obrigatoriamente também as informações detalhadas na ficha técnica e no manual do usuário, em www.phoenixcontact.com/products

3 Condições especiais para uma utilização segura

ATENÇÃO!
Realizar conexão e desconexão do sistema somente em uma área segura.
A troca de componentes pode interferir na segurança intrínseca.

3.1 Instalação na área Ex

Instalação, operação e manutenção devem ser executadas exclusivamente por pessoal técnico qualificado.
A instalação ou desinstalação de módulos em conectores bus de trilho de fixação ou a conexão e a separação de cabos na área com perigo de explosão são permitidos somente em estado sem tensão.
Os equipamentos com segurança intrínseca selecionados devem ser listados para a aplicação por um fornecedor terceiro e apresentar parâmetros de entidade de segurança intrínseca, como:

Equipamento IS		AXL P EX IS AI8 HART 1F (Dispositivo associado a oito canais)
$V_{máx}$ (U_i)	≥	V_{oc} ou V_t (U_o)
$I_{máx}$ (I_i)	≥	I_{sc} ou I_t (I_o)
P_i	≥	P_o
$C_i + C_{cabo}$	≤	C_a (C_o)
$L_i + L_{cabo}$	≤	L_a (L_o)

A capacitância e a indutância do cabeamento de campo que liga o equipamento de segurança intrínseca ao módulo devem ser calculadas e integradas nos cálculos referentes ao sistema, conforme indicado acima. A capacitância do cabo, C_{cabo}, e a capacitância do equipamento de segurança intrínseca, C_i, devem ser inferiores à capacitância C_a (C_o) indicada na tabela com dados técnicos. O mesmo se aplica à indutância (L_{cabo}, L_i e L_a).
Caso não sejam conhecidas a capacitância do cabo e a indutância para o comprimento, utilizar C_{cabo} = 200 pF/m (60 pF/ft.) e L_{cabo} = 1,0 µH/m (0,3 µH/ft.).
Caso haja mais de um circuito elétrico proveniente do módulo, deve-se usar cabos separados ou um único cabo devidamente isolado. Informações referentes à instalação de equipamentos de segurança intrínseca podem ser encontradas no artigo 504.30(B) do National Electrical Code (ANSI/NFPA 70), nas comprovadas boas práticas da Instrument Society of America ISA RP12.06, no Canadian Electrical Code ou nas determinações da IEC/EN 60079-14, assim como nas disposições do país correspondente.
O módulo deve ser conectado a um eletrodo de aterramento correspondente de acordo com o National Electrical Code (ANSI/NFPA 70), o Canadian Electrical Code ou outros regulamentos de instalação aplicáveis localmente. A resistência do caminho de aterramento deve ser menor que 1 Ω. A conexão à terra deve ser feita usando cabos com uma bitola maior ou igual à bitola do condutor para a conexão de energia no borne positivo no conector de potência do AXL P BK PN….
A instalação e a remoção do cabeamento de circuitos elétricos de segurança intrínseca devem ser realizadas conforme artigo 504.20 do National Electrical Code (ANSI/NFPA 70), Canadian Electrical Code, IEC/EN 60079-14, de acordo com o país no qual são executadas.
A pessoa responsável pela instalação deve garantir que não seja ultrapassada a temperatura máxima do ambiente para o módulo montado.
Dispositivos controladores não devem consumir ou gerar mais de 250 V_{rms} ou corrente contínua à terra.
As distâncias necessárias no ar e de escoamento devem ser cumpridas para todos os conectores de encaixe.
Este módulo não foi examinado para uso conjunto com outros dispositivos associados.
Não tente fazer reparos no dispositivo por conta própria, substitua-o por um outro equivalente. Os reparos apenas podem ser efetuados pelo fabricante. O fabricante não dá garantia para danos ocorridos pela violação destas instruções.
Se um módulo já tiver sido utilizado num circuito de corrente não intrinsecamente seguro, é proibida a montagem num circuito intrinsecamente seguro. Um módulo nestas condições deve ser claramente identificado como não intrinsecamente seguro.

3.2 Condições de utilização específicas para ATEX/IECEx/UKEX

O dispositivo da categoria 3 é adequado para a instalação em atmosferas potencialmente explosivas da Zona 2. Ele cumpre as demandas das normas IEC/EN 60079-0 e IEC/EN 60079-7.
Não para utilização com equipamentos simples de acordo com a IEC/EN 60079-11.
O equipamento precisa ser instalado em uma caixa protegida contra ferramentas, com segurança ao mínimo conforme IP54 segundo IEC/EN 60079-0 e certificação correspondente (por ex., Ex e ou Ex nA).
O conjunto completo do equipamento elétrico (incluindo caixa) somente deve ser utilizado em uma área com um grau de impurezas de 2 ou superior, conforme definido na norma IEC/EN 60664-1.
O equipamento deve ser alimentado por um circuito de corrente da categoria de sobretensão II, de acordo com a IEC/EN 60664-1.
Em instalações em que ambos os valores C_i e L_i do dispositivo com segurança intrínseca se situam 1% acima dos parâmetros C_a (C_o) e L_a (L_o) do AXL P EX IS…1F (com exceção do cabo), deve-se aplicar e não pode ser excedido o correspondente a 50% dos parâmetros C_a (C_o) e L_a (ou L_o). A capacitância reduzida não pode exceder 1 µF para os grupos C, D, E, F, G, classe III (grupos IIB, IIA, IIIC, IIIB e IIIA) e 600 nF para os grupos A e B (IIC). Os valores para C_a (C_o) e L_a (L_o) determinados por meio deste método não podem ser excedidos pela soma de todos os valores C_i acrescidos das capacitâncias do cabo ou pela soma de todos os valores L_i acrescidos das indutâncias do cabo no circuito de corrente.

3.3 Normas de segurança específicas da NEC/CEC

O equipamento deve ser instalado em uma caixa segura para ferramentas, com certificação correspondente (por exemplo, AEx e/Ex e ou AEx nA/Ex nA), com proteção mínima de acordo com IP54 conforme UL 60079-0/CSA C22.2 No. 60079-0.
O conjunto completo do equipamento elétrico (incluindo caixa) somente deve ser utilizado em uma área com um grau de impurezas de 2 ou superior, conforme definido na norma IEC/EN 60664-1.
O equipamento deve ser alimentado por um circuito de corrente da categoria de sobretensão II, de acordo com a IEC/EN 60664-1.
As classificações térmicas dos condutores devem ser de 90 °C ou superiores.
Este equipamento apenas é adequado para emprego na Classe I, Divisão 2.

4 Instalação em atmosferas potencialmente explosivas (3)

①	Módulo base de bus
②	Loop IS (8 canais; apenas um canal é representado)
③	Estação AXL...EX IS...
④	Dispositivo IO com segurança intrínseca

Phoenix Contact GmbH & Co. KG
Flachsmarktstraße 8, 32825 Blomberg, Germany
info@phoenixcontact.com, Phone +49 5235 3-00
PHOENIX CONTACT Development and Manufacturing, Inc.
586 Fulling Mill Rd, Middletown, PA 17057 USA
Phone +1-717-944-1300

phoenixcontact.com MNR 1094855 2025-01-15

PT Instruções de instalação para o eletricista especializado
PL Instrukcja montażu dla osoby wykwalifikowanej w zakresie elektrotechniki

AXL P EX IS AI8 HART 1F 1052431
AXL P BS F2 1052428

1

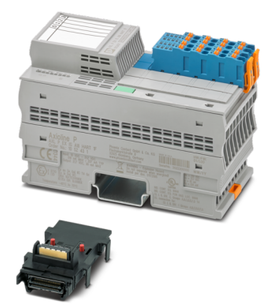

2

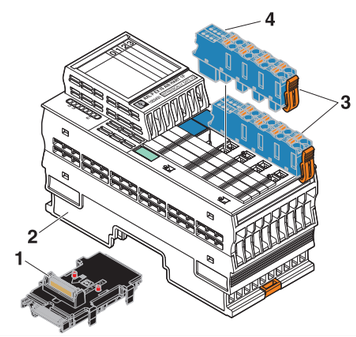

3

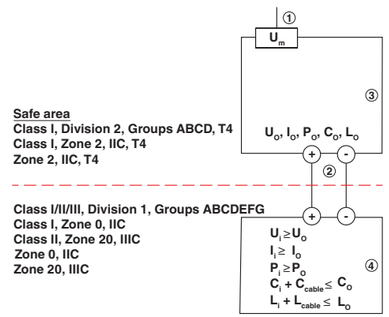

© Phoenix Contact 2025

Polski

5 Instalacja

Moduł AXL... montuje się na szynie DIN, a obwody znajdują się w obudowach z tworzywa sztucznego z odsłoniętymi złączkami szynowymi.
Stopień ochrony IP20 (ANSI/IEC/EN 60529) jest przewidziany do czystego i suchego otoczenia o stopniu zanieczyszczenia 2 lub niższym. Nigdy nie należy narażać urządzenia na wpływy mechaniczne lub termiczne, które przekraczają podane wartości graniczne.
Urządzenie nie jest przeznaczone do użytku w otoczeniu zagrożonym wybuchem pyłu.
Użytkownik musi zapewnić, aby instalacja systemu nie przekraczała wartości znamionowych AXL P BK... Jako punkt odniesienia AXL P BK... mierzy się dla maksymalnego prądu wejściowego od 4,125 A w zakresie 19,2 do 30 V DC.
Maksymalny udział modułu we/wy w prądzie wejściowym na wejściach AXL P BK… wynosi 295 mA w zakresie od 19,2 do 30 V DC.

5.1 Moduł gniazda magistrali (4)

1. Zainstalować terminator 1 na szynie DIN (A).
2. Zainstalować pierwszy moduł gniazda magistrali na szynie DIN i przesunąć go w lewo, aż złącze zostanie połączone z terminatorem 1 (B).
3. Kontynuować montaż modułów gniazda magistrali na szynie DIN. W tym celu przesunąć każdy pojedynczy moduł w lewo, aż zostanie on połączony z poprzednim modułem (B...).
4. Po zainstalowaniu wszystkich modułów gniazda magistrali zainstalować terminator 2 na szynie DIN i przesunąć go w lewo, aż zostanie połączony z ostatnim modułem gniazda magistrali (C).

5.2 Zainstalować moduł AXL P... (5)

Nasunąć moduł AXL P... pionowo na odpowiedni moduł gniazda magistrali zainstalowany uprzednio na szynie DIN, aż do słyszalnego zatrzaśnięcia. Zwrócić uwagę na to, aby złącze do modułu gniazda magistrali było ustawione we właściwym kierunku do modułu.

5.3 Podłączanie przewodów

Stosować wyłącznie przewody miedziane.
Zdjąć 8 mm izolacji z zakończenia żyły. W razie potrzeby zamontować tulejkę (0,25 do 1,25 mm).

Przewód sztywny / tulejka zakończenia żyły (6)
Wetknąć żyłę w punkt połączeniowy. Przewód zostanie automatycznie zaciśnięty.

Przewód elastyczny (7)
Otworzyć sprężynę wywierając nacisk wkrętakiem na otwieracz (A). Wetknąć przewód do zacisku (B). Wyjąć wkrętak, aby przymocować przewód.
Zalecane: wkrętak płaski, szerokość ostrza 2,5 mm (np. SZS 0,4x2,5 VDE, nr art.: 1205037)

5.4 Płytka dzieląca

Nr art. 1087219
Jeśli moduł jest zamontowany z wyjściami iskrobezpiecznymi na zewnątrz z lewej strony, wówczas należy podjąć następujące czynności dodatkowe w celu zapewnienia separacji iskrobezpiecznych i nieiskrobezpiecznych złączek i oprzewodowania ze względu na bezpieczeństwo.

1. Obie wypustki na spodzie płytki dzielącej wsunąć w otwory w górnej części modułu.
2. Przesunąć płytkę do góry, tak aby trzecia wypustka na płycie sięgnęła trzeciego otworu w przedniej części modułu. Zatrzaśnięcie powinno być wyraźnie zauważalne.

6 Demontaż

UWAGA:
Jeżeli moduł zostanie przekrzywiony, styki mogą zostać uszkodzone. Dlatego też moduły należy zawsze wyjmować z modułu gniazda magistrali na prosto lub w taki sposób montować je na nim.

6.1 Usuwanie modułu (8)

1. Zdjąć wszystkie złącza z modułu.
2. Odpowiednie narzędzie (np. wkrętak płaski) włożyć po kolei do górnego i dolnego zatrzasku i odblokować je (A). Zatrzaski zablokują się w pozycji końcowej.
3. Zdjąć moduł prosto z szyny DIN (B).

6.2 Wyjąć wtyk (9)

Zwolnić klamrę ryglującą (A), przechylić wtyk lekko do góry (B) i zdjąć go z modułu (C).

6.3 Usunąć jeden przewód (10)

Otworzyć sprężynę, naciskając wkrętakiem na otwieracz sprężyny (A).
Wyciągnąć przewód ze złącza (B).

6.4 Usuwanie płytki dzielącej

Nr art. 1087219

1. Dolną część płytki mocno złapać i pociągnąć w dół, aż dolna wypustka zostanie odłączona.
2. Unieść płytkę dzielącą z modułu.

7 Przypisanie zacisku złącza (11)

Punkt zaciskowy	Kolor	Przyporządkowanie	Klasyfikacja bezpieczeństwa
00 ... 03	Pomarańczowy	I01+ ... I04+	Parametry Ix± urządzeń iskrobezpiecznych można znaleźć w tabeli danych technicznych.
10 ... 13	Pomarańczowy	I01- ... I04-	
20 ... 23	Pomarańczowy	I05+ ... I08+	
30 ... 33	Pomarańczowy	I05- ... I08-	

Ix±	Wejście analogowe ±	Kanał x
x	Channel number	(x = 1 ... 8)

Português

5 Instalação

O módulo AXL... deve ser montado em um trilho de fixação e os circuitos de corrente se encontram no interior de invólucros de plástico com bornes expostos.
O grau de proteção IP20 (ANSI/IEC/EN 60529) foi concebido para um ambiente limpo e seco com um grau de impurezas de 2 ou abaixo. Nunca submeta o equipamento a cargas mecânicas ou influências térmicas que excedam os valores limite indicados.
O aparelho não foi projetado para a utilização em atmosferas com risco de explosão por acumulação de poeiras.
O usuário deve garantir que a instalação do sistema não exceda os valores nominais do AXL P BK... Como referência, o AXL P BK… foi medido para uma corrente de entrada máxima de 4,125 A na faixa de 19,2 a 30 V DC.
A contribuição de corrente de entrada máxima do módulo I/O para as entradas AXL P BK… é de 295 mA na faixa de 19,2 a 30 V DC.

5.1 Módulo base de bus (4)

1. Instale o resistor de terminação 1 no trilho de fixação (A).
2. Instale o primeiro módulo base de bus no trilho de fixação e deslize-o para a esquerda até o conector estar acoplado ao resistor de terminação 1 (B).
3. Continue instalando os módulos base de bus no trilho de fixação. Para fazer isso, deslize cada módulo individual para a esquerda até que seja acoplado ao módulo anterior (B…).
4. Quando todos os módulos base de bus estiverem instalados, instale o resistor de terminação 2 no trilho de fixação e deslize-o para a esquerda até que seja acoplado ao último módulo base de bus (C).

5.2 Instale o módulo AXL P… 5

Desloque o módulo AXL P... na vertical sobre o módulo base de bus correspondente instalado previamente no trilho de fixação, até ouvir o ruído do encaixe. Garanta que o conector para o módulo base de bus está corretamente alinhado com o módulo base de bus.

5.3 Conexão dos cabos

Utilizar somente condutores de cobre.
Decapar a extremidade do fio 8 mm. Se necessário, colocar um terminal tubular (0,25 a 1,25 mm²).

Cabo rígido/terminal tubular (6)
Insira o fio no ponto de conexão. Ele é fixado automaticamente.

Cabo flexível (7)
Solte as molas, pressionando com a chave de fenda sobre o dispositivo de abertura (A). Insira o cabo no ponto de ligação (B). Fixe o cabo, removendo a chave de fenda.
Recomendado: Chave de fenda, largura da lâmina 2,5 mm (p. ex. SZS 0,4x2,5 VDE, código 1205037)

5.4 Placa de divisão

Código 1087219
Se o módulo estiver instalado na parte externa esquerda com saídas intrinsecamente seguras, as seguintes etapas adicionais deverão ser tomadas para garantir a divisão crítica de segurança dos bornes e intrinsecamente seguros e não intrinsecamente seguros do cabeamento.

1. Empurrar as duas abas na parte inferior da placa de divisão nos dois orifícios na parte superior do módulo.
2. Empurrar a placa para cima, de modo que a terceira aba da placa se encaixe no orifício na frente do módulo. Você precisa sentir o encaixe.

6 Desmontagem

IMPORTANTE:
Se um módulo estiver inclinado, os contatos podem ser danificados. Portanto, você sempre deve remover os módulos de um módulo base de bus ou instalá-los nele.

6.1 Remover o módulo (8)

1. Retire todos os conectores do módulo.
2. Insira uma ferramenta adequada (p. ex. chave de fenda para parafuso) no travamento superior e inferior sucessivamente e solte-os (A). Os travamentos encaixam na posição final.
3. Retire o equipamento do trilho de fixação (B) a direito.

6.2 Retirar conector (9)

Solte o travamento em arco (A), vire o conector levemente para cima (B) e retire-o do módulo (C).

6.3 Remover um condutor (10)

Solte a mola, pressionando com a chave de fenda sobre o dispositivo de abertura (A).
Solte o condutor do conector (B).

6.4 Remover a placa de divisão

Código 1087219

1. Segurar firmemente a parte inferior da placa e puxar para baixo até que a aba inferior esteja livre.
2. Levantar a placa de divisão do módulo.

7 Alocação dos pontos de borne (11)

Ponto de borne	Cor	Alocação	Classificação de segurança
00 ... 03	Laranja	I01+ ... I04+	Os parâmetros para Ix± de dispositivos intrinsecamente seguros podem ser encontrados na tabela com dados técnicos.
10 ... 13	Laranja	I01- ... I04-	
20 ... 23	Laranja	I05+ ... I08+	
30 ... 33	Laranja	I05- ... I08-	

Ix±	Entrada analógica ±	Canal x
x	Channel number	(x = 1 ... 8)

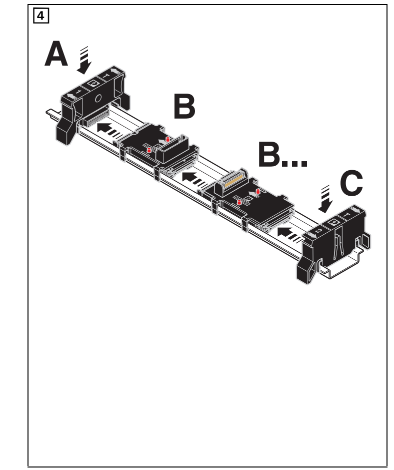

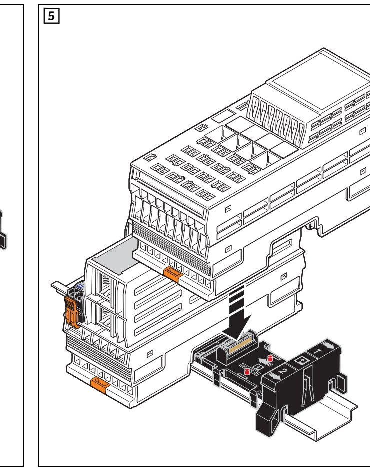

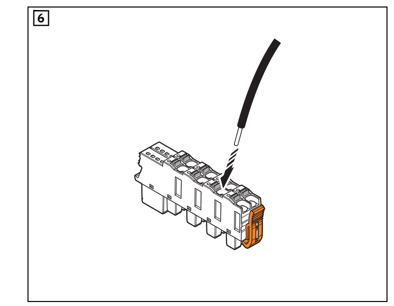

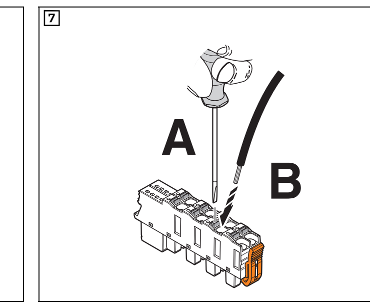

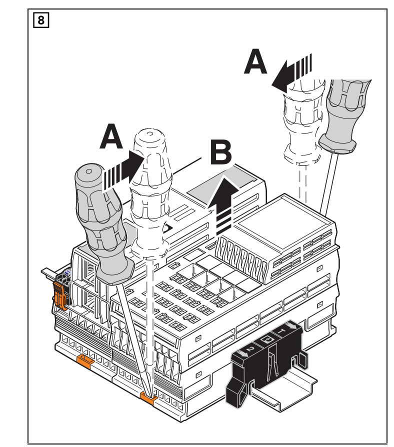

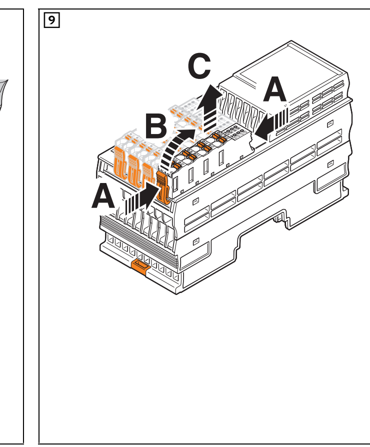

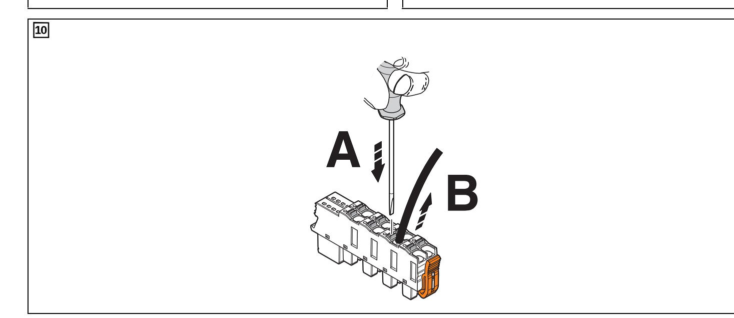

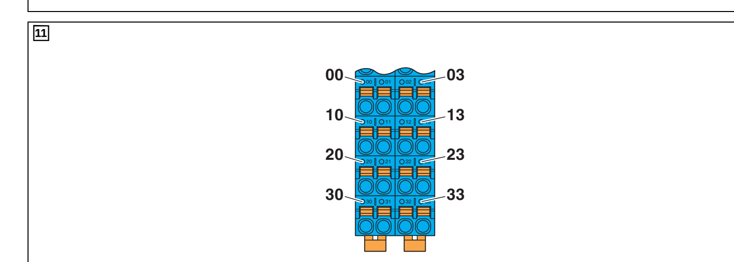

Dane techniczne / Dados técnicos

Dane techniczne		Dados técnicos		
Dane elektryczne		**Dados elétricos**		
Napięcie zasilania	przez moduł gniazda magistr.	Tensão de alimentação	via módulo de base Bus	24 V DC
Zakres napięcia zasilania		Faixa de tensão de alimentação		19,2 V DC ... 30 V DC
Pobór prądu, typowy	przez moduł gniazda magistr.	Consumo de corrente, típico	via módulo de base Bus	191 mA
Pobór prądu maksymalny	przez moduł gniazda magistr.	Consumo de corrente máximo	via módulo de base Bus	260 mA
Zasilanie magistrali lokalnej Axioline F (U_{bus})		**Alimentação do bus local Axioline P (U_{Bus})**		
Napięcie zasilające, magistrala lokalna	przez moduł gniazda magistr.	Tensão de alimentação, bus local	via módulo de base Bus	5 V DC
Standardowy pobór prądu, magistrala lokalna		Consumo típico de potência, bus local		110 mA
Maksymalny pobór prądu, magistrala lokalna		Consumo máximo de potência, bus local		135 mA
Dane ogólne		**Dados Gerais**		
Temperatura otoczenia (praca)		Temperatura ambiente (funcionamento)		-40 °C ... 70 °C
Temperatura otoczenia (składowanie/transport)		Temperatura ambiente (armazenamento/transporte)		-40 °C ... 85 °C
Dopuszczalna wilgotność powietrza (praca)	bez kondensacji	Umidade do ar admissível (funcionamento)	sem condensação	5 % ... 95 %
Wys. zastosowania		Altura de aplicação		2000 m
Rodzaj przyłącza	zaciski Push-in	Tipo de conexão	Conexão Push-in	
Przekrój żyły		Perfil do condutor		0,2 ... 1,5 mm² / 24 ... 16 AWG
Kategoria przepięciowa		Categoria de sobretensão		II (IEC 60664-1, EN 60664-1)
Stopień zabrudzenia		Grau de impurezas		2 (IEC 60664-1, EN 60664-1)
Wymiary Szer. / Wys. / Gł.		Dimensões L / A / P		53,6 mm / 126,1 mm / 77,14 mm
Napięcie maksymalne z punktu widzenia bezpieczeństwa technicznego U_m		Máxima tensão técnica de segurança U_m		250 V
Max. napięcie wyjścia U_o		Máx. tensão de saída U_o		24,8 V
Max. prąd wyjścia I_o		Máx. corrente de saída I_o		85,8 mA
Max. moc wyjścia P_o		Máx. potência de saída P_o		532 mW
Max. zewnętrzna indukcyjność L_o/Max. zewnętrzna pojemność C_o		Máx. indutância externa L_o/Máx. capacidade externa C_o		A, B / IIC : 2,95 mH / 0,113 µF C / IIB, IIIC: 18,95 mH / 0,86 µF D / IIA, E, F, G, Class III: 30,95 mH / 3,05 µF
Zgodność/homologacje		**Conformidade / Certificações**		
ATEX	DEMKO 20 ATEX 2370X	ATEX	DEMKO 20 ATEX 2370X	II 3(1) G Ex ec [ia Ga] IIC T4 Gc II (1) D [Ex ia Da] IIIC
IECEx	IECEx UL 20.0044X	IECEx	IECEx UL 20.0044X	Ex ec [ia Ga] IIC T4 Gc [Ex ia Da] IIIC
UKCA Ex (UKEX)	UL22UKEX2508X	UKCA Ex (UKEX)	UL22UKEX2508X	II 3(1) G Ex ec [ia Ga] IIC T4 Gc II (1) D [Ex ia Da] IIIC
UL, USA / Kanada	E238705Patrz ostatnia strona	UL, EUA / Canadá	E238705Veja última página	cULus
UL Ex, USA / Kanada	E196811	UL Ex, EUA / Canadá	E196811	Class I, Division 2, Groups A, B, C, D, T4 ; Intrinsically safe connections to: Class I, Groups A, B, C, D; Class II, Groups E, F, G; Class III; [Ex ia] Haz loc ; Class I, Zone 2, AEx ec [ia Ga] IIC T4 Gc ; [AEx ia Da] IIIC ; Ex ec [ia Ga] IIC T4 Gc ; [Ex ia Da] IIIC
CCC / China-Ex		CCC / China-Ex		Ex ec [ia Ga] IIC T4 Gc ; [Ex ia Da] IIIC
UL, USA / Kanada		UL, EUA / Canadá		Ind. Cont. Eq. (E238705) also Listed Ind. Cont. Eq. for haz. loc. E196811 Install in: Class I, Div. 2, Groups A, B, C, D T4 Intrinsically safe outputs for: Class I, Groups A, B, C, D; Class II, Groups E, F, G; Class III; [Ex ia] Haz loc Class I, Zone 2, AEx ec [ia Ga] IIC T4 Gc [AEx ia Da] IIIC Ex ec [ia Ga] IIC T4 Gc [Ex ia Da] IIIC