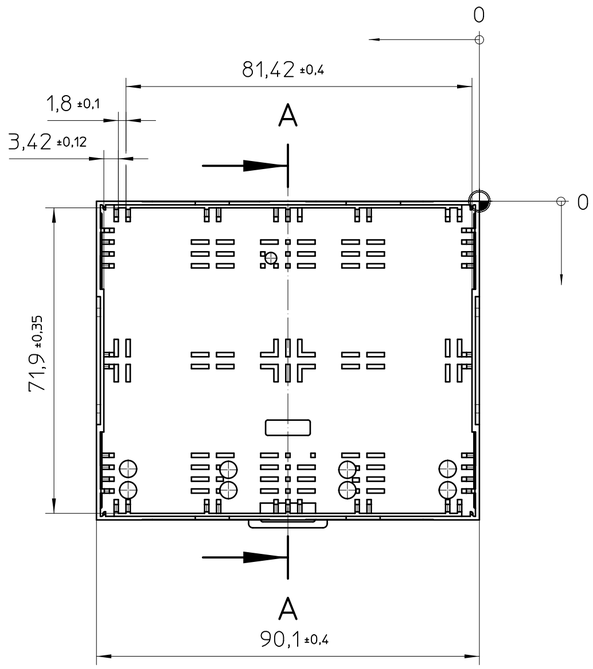

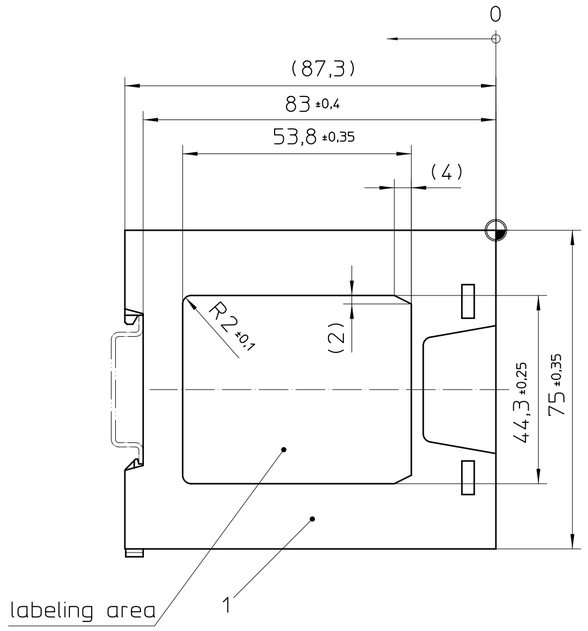

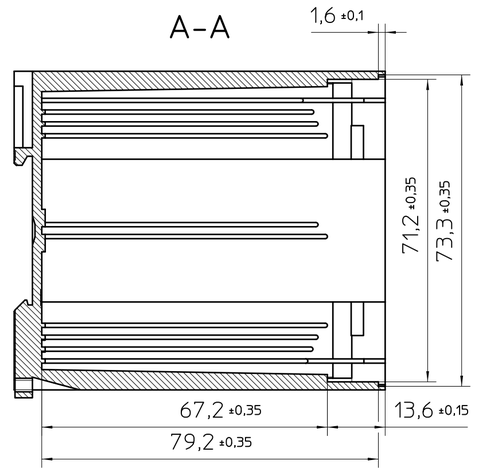

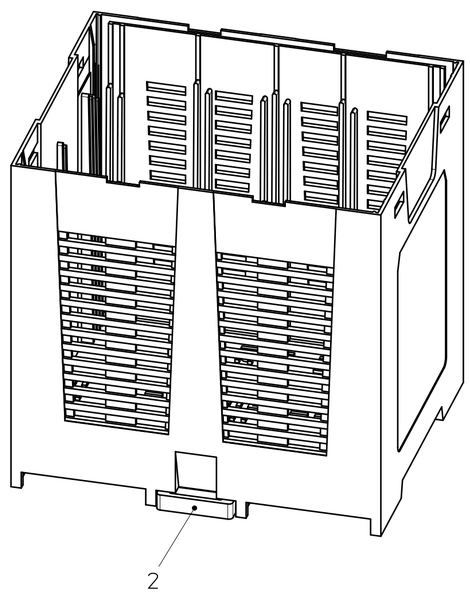

General Information
1. EH 90 BASE
2. EH SNAP LOCK
   ⊕ = workpiece zero point

- Simplified representation
- Document excluded from change process
- CAD Data see Download-Center on www.phoenixcontact.com
- Linear dimensions [mm]
- Tolerances, apply in a normal climate according to DIN 50014-23/50-2

DIN A2	document-No. / RI 00838405 / 04	date 01.07.2025	scale 1:1
PHOENIX CONTACT	ident.-No. 1069903	document-type TECDOC 2D_Productdrawing	
page 1 of 1	description EH 90-B/ABS-PC BK9005		

Transfer or duplication of this document as well as the utilisation or communication of its content are not permitted unless express consen is granted. Violations give rise to claims for damages. All rights reserved in case of patent, utility model or design patent registrations.

Weitergabe sowie Vervielfältigung dieses Dokuments, Verwertung und Mitteilung seines Inhalts sind verboten, soweit nicht ausdrücklich gestattet. Zuwiderhandlungen verpflichten zu Schadenersatz. Alle Rechte für den Fall der Patent-, Gebrauchsmuster- oder Designeintragung vorbehalten.