中文

安装板

1 描述

使用 FL DIN-RAIL ADAPTER... 和 FL PANEL ADAPTER… 适配器可将 DIN 导轨产品安装到一个平面上或任意方向的 DIN 导轨上。产品可以插入 U 型支架内，这样便可以使其朝向所需方向。
提供三种尺寸的适配器。根据待安装产品宽度，选择适配器宽度（22.5 mm、40 mm 或 45 mm）。([5])

对于标准 DIN 导轨安装，则不需要使用适配器支架。

2 安装

FL PANEL ADAPTER… ([1] + [2])

支架硬件不包含在供货范围内。在本地购买适合安装表面的硬件。
安装硬件直径必须在 5 mm 到 6.5 mm 之间。

1. 使用合适安装表面的硬件 （不包含在供货范围内）将 FL PANEL ADAPTER… U 型支架 (1) 安装到所需位置上。它可以朝向任何方向。
2. 将产品 (2) 安装到 U 型支架中，确保交换机 DIN 导轨开口 (3) 位于 U 型支架 (4) 底部。

2.1 FL DIN-RAIL ADAPTER… ([1] + [3])

1. 将产品 (2) 安装到 U 型支架中，确保交换机 DIN 导轨开口 (3) 位于 U 型支架 (4) 底部。
2. 将 U 型支架和产品组件放置在 DIN 导轨上。

注意：
例如 FL SWITCH 10…N 交换机等许多产品都通过安装支架/DIN 导轨接地。确保安装表面正确接地。

TÜRKÇE

Montaj plakası

1 Tanım

FL DIN-RAIL ADAPTER... ve FL PANEL ADAPTER… adaptörleri, DIN ray ürünlerinin düz bir yüzeye veya herhangi bir yönde DIN rayına monte edilmesini sağlar. Ürün, istenen yöne bakacak şekilde U braketin içine yerleştirilebilir.
Adaptörler üç boyutta mevcuttur. Monte edilen ürünün genişliğine göre adaptör genişliğini (22,5, 40 veya 45 mm) seçin. ([5])

Standart DIN rayı montajı için bir adaptör braket gerekmez.

2 Montaj

FL PANEL ADAPTER… ([1] + [2])

Braket bağlama donanımı, teslimat içeriğine dahil değildir. Montaj yüzeyi için uygun bağlama donanımını yerel olarak tedarik edin.
Bağlama donanımının çapı 5 ve 6,5 mm arasında olmalıdır.

1. FL PANEL ADAPTER… U-braketini (1), montaj yüzeyi için uygun bağlama donanımını (teslimat içeriğine dahil değildir) kullanarak istenilen konuma monte edin. İstenilen herhangi bir yöne yönelitlebilir.
2. Ürünü (2) U brakete yerleştirin, DIN ray kesiğinin (3) U braketin (4) altına oturduğundan emin olun.

2.1 FL DIN-RAIL ADAPTER… ([1] + [3])

1. Ürünü (2) U brakete yerleştirin, DIN ray kesiğinin (3) U braketin (4) altına oturduğundan emin olun.
2. U braketi ve ürün donanımını DIN raya yerleştirin.

NOT:
FL SWITCH 10…N anahtarları gibi birçok ürün, montaj braketi/DIN ray üzerinden topraklanır. Montaj yüzeyinin doğru biçimde topraklandığından emin olun.

ESPAÑOL

Placa de montaje

1 Descripción

Con los adaptadores FL DIN-RAIL ADAPTER... y FL PANEL ADAPTER... se pueden montar productos de carril DIN con cualquier orientación sobre superficies planas o carriles DIN. Así, el producto se puede emplear en el soporte en U de manera que quede con la orientación deseada.
Los adaptadores están disponibles en tres tamaños. Seleccione el ancho del adaptador (22,5 mm, 40 mm o 45 mm) en función del ancho del producto que se va a montar. ([5])

Para el montaje sobre un carril DIN estándar, no se precisa un soporte de adaptador.

2 Instalación

FL PANEL ADAPTER… ([1] + [2])

Los tornillos del soporte no están incluidos en el volumen de suministro. Deberá adquirir los tornillos adecuados para la superficie de montaje correspondiente.
El diámetro de los tornillos de fijación debe estar comprendido entre 5 y 6,5 mm.

1. Instale el soporte en U FL PANEL ADAPTER... (1) con el accesorio de montaje adecuado para la superficie de montaje (no incluido) en la ubicación deseada. El soporte en U se puede emplear con la orientación deseada.
2. Coloque el producto (2) de tal manera en el soporte en U que la sección del carril DIN (3) del switch quede en la parte inferior del soporte en U (4).

2.1 FL DIN-RAIL ADAPTER… ([1] + [3])

1. Coloque el producto (2) de tal manera en el soporte en U que la sección del carril DIN (3) del switch quede en la parte inferior del soporte en U (4).
2. Coloque los módulos del soporte en U y el producto sobre los carriles DIN.

IMPORTANTE:
Muchos productos como, por ejemplo, los switches del tipo FL SWITCH 10...N se conectan a tierra a través del soporte de montaje/carril DIN. Asegúrese de que la superficie de montaje esté correctamente conectada a tierra.

FRANÇAIS

Plaque de montage

1 Description

Les adaptateurs FL DIN-RAIL ADAPTER... et FL PANEL ADAPTER... permettent de monter des produits à rail DIN à alignement quelconque sur des surfaces planes ou des rails DIN. Ainsi, il est possible d'installer le produit dans un angle en U de sorte qu'il indique la direction souhaitée.
Les adaptateurs sont disponibles en trois dimensions. Choisissez la largeur de l'adaptateur (22,5 mm, 40 mm ou 45 mm) en fonction de la largeur du produit à installer. ([5])

Pour le montage sur un rail normalisé, aucune équerre d'adaptation n'est requise.

2 Installation

FL PANEL ADAPTER… ([1] + [2])

Les vis pour l'équerre ne sont pas fournies. Procurez-vous des vis adaptées à la surface de montage présente.
Le diamètre des vis de fixation doit être compris entre 5 et 6,5 mm.

1. Installez l'équerre en U FL PANEL ADAPTER... (1) à l'endroit souhaité avec l'accessoire de montage (non fourni) adapté à la surface de montage. Il est possible d'installer l'équerre en U dans n'importe quel sens.
2. Positionnez le produit (2) dans l'équerre en U de manière à ce que la découpe du rail DIN (3) se trouve au-dessous de l'équerre en U (4).

2.1 FL DIN-RAIL ADAPTER… ([1] + [3])

1. Positionnez le produit (2) dans l'équerre en U de manière à ce que la découpe du rail DIN (3) se trouve au-dessous de l'équerre en U (4).
2. Placez le module comprenant l'équerre en U et le produit sur le rail DIN.

IMPORTANT :
Un grand nombre de produis, notamment les switchs de type FL SWITCH 10...N sont mis à la terre par l'étrier de montage/le rail DIN. Assurez-vous que la surface de montage est mise à la terre correctement.

ENGLISH

Mounting plate

1 Description

FL DIN-RAIL ADAPTER... and FL PANEL ADAPTER… adapters allow mounting of DIN rail products to a flat surface or DIN rail in any orientation. The product can be inserted into the U-bracket so it faces the desired direction.
The adapters are available in three sizes. Select the adapter width (22.5, 40, or 45 mm) based on the width of the product being mounted. ([5])

For standard DIN rail mounting an adapter bracket is not necessary.

2 Installation

FL PANEL ADAPTER… ([1] + [2])

Bracket hardware is not included. Obtain appropriate hardware locally for the mounting surface.
The mounting hardware diameter must be between 5 and 6.5 mm.

1. Install the FL PANEL ADAPTER… U-bracket (1) in the desired location using the appropriate hardware (not included) for the mounting surface. It can be oriented in any direction.
2. Place the product (2) in the U-bracket, making sure the DIN rail cutout (3) is seated in the bottom of the U-bracket (4).

2.1 FL DIN-RAIL ADAPTER… ([1] + [3])

1. Place the product (2) in the U-bracket, making sure the DIN rail cutout (3) is seated in the bottom of the U-bracket (4).
2. Place the U-bracket and product assembly on the DIN rail.

NOTE:
Many products, such as the FL SWITCH 10…N switches, are grounded through the mounting bracket/DIN rail. Ensure that the mounting surface is properly grounded.

Phoenix Contact GmbH & Co. KG
Flachsmarktstraße 8, 32825 Blomberg, Germany
Fax +49-(0)5235-341200, Phone +49-(0)5235-300
PHOENIX CONTACT Development and Manufacturing, Inc.
586 Fulling Mill Rd, Middletown, PA 17057 USA
Phone +1-717-944-1300
phoenixcontact.com

2023-04-24

EN Installation notes for electrically skilled persons
FR Instructions d'installation pour l'électricien qualifié
ES Instrucciones de montaje para el técnico electricista
TR Kalifiye elektrik personeli için montaj talimatları
ZH 电气技术人员安装注意事项

FL DIN-RAIL ADAPTER 22.5	**1085485**
FL DIN-RAIL ADAPTER 40	**1085484**
FL DIN-RAIL ADAPTER 45	**1456045**
FL PANEL ADAPTER 22.5	**1085488**
FL PANEL ADAPTER 40	**1085486**
FL PANEL ADAPTER 45	**1456055**

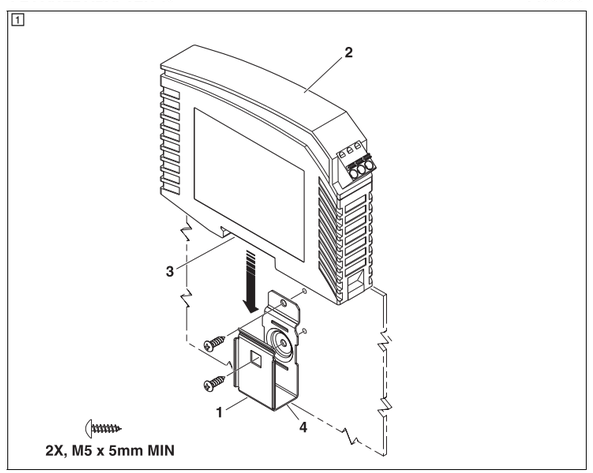

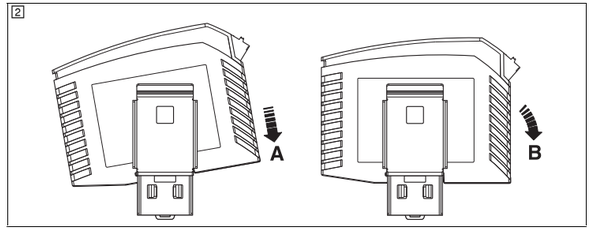

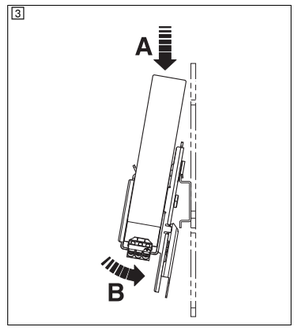

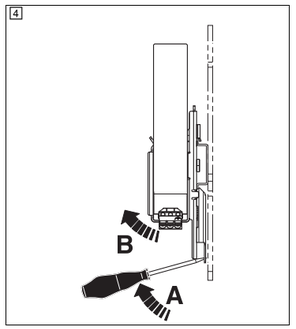

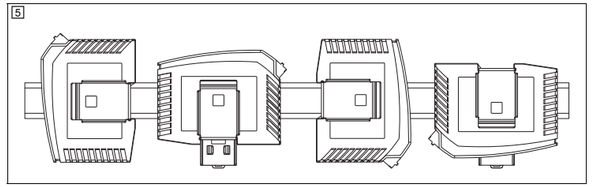

© Phoenix Contact 2023

POLSKI

Płyta montażowa

1 Opis

Adaptery FL DIN-RAIL ADAPTER... i FL PANEL ADAPTER... umożliwiają montaż produktów do szyn DIN w dowolnej pozycji na płaskiej powierzchni lub na szynach DIN. Produkt można zamontować w kątowniku w kształcie litery U w taki sposób, aby był skierowany w wymaganym kierunku.
Adaptery są dostępne w trzech rozmiarach. Wybrać szerokość adaptera (22,5 mm, 40 mm lub 45 mm) w zależności od szerokości produktu, który ma być montowany. (5)

Do montażu na szynie DIN adapter nie jest potrzebny.

2 Instalacja

FL PANEL ADAPTER… (1 + 2)

Śruby do kątownika nie znajdują się w komplecie. Przygotować śruby odpowiednie do danej powierzchni montażowej. Średnica śrub mocujących musi wynosić od 5 do 6,5 mm.

1. Zamontować kątownik U FL PANEL ADAPTER... (1) przy użyciu akcesoriów montażowych odpowiednich do danej powierzchni montażowej (brak w komplecie) w wybranym miejscu. Kątownik U można zamontować w dowolnym położeniu.
2. Ustawić produkt (2) w kątowniku w kształcie litery U w taki sposób, aby otwór na szynę DIN (3) znajdował się od spodu kątownika (4).

2.1 FL DIN-RAIL ADAPTER… (1 + 3)

1. Ustawić produkt (2) w kątowniku w kształcie litery U w taki sposób, aby otwór na szynę DIN (3) znajdował się od spodu kątownika (4).
2. Umieścić na szynie DIN cały moduł składający się z kątownika w kształcie U i produktu.

UWAGA:
Wiele produktów, jak np. switche typu FL SWITCH 10...N, jest uziemionych przez kątownik montażowy / szynę DIN. Sprawdzić, czy powierzchnia montażowa jest prawidłowo uziemiona.

РУССКИЙ

Монтажная плата

1 Описание

Адаптеры FL DIN-RAIL ADAPTER... и FL PANEL ADAPTER... позволяют устанавливать изделия на монтажных рейках на ровных поверхностях или монтажных рейках в любом направлении. Изделие может крепиться к U-образному уголку так, чтобы оно было направлено в нужное направление.
Адаптеры доступны в трех размерах. Выбрать ширину адаптера (22,5 мм, 40 мм или 45 мм) согласно ширине устанавливаемого изделия. (5)

Переходной уголок не требуется при монтаже на DIN-рейке.

2 Монтаж

FL PANEL ADAPTER… (1 + 2)

Винты для уголка не входят в объем поставки. Подходящие винты для монтажной поверхности приобретаются отдельно.
Диаметр крепежных винтов составляет от 5 до 6,5 мм.

1. Закрепите U-образный уголок FL PANEL ADAPTER... (1) на монтажной поверхности при помощи соответствующих принадлежностей (не входит в объем поставки) в необходимом месте. U-образный уголок можно крепить в любом направлении.
2. Расположить изделие (2) в U-образный уголок так, чтобы отверстие для монтажной рейки (3) находилось снизу U-образного уголка (4).

2.1 FL DIN-RAIL ADAPTER… (1 + 3)

1. Расположить изделие (2) в U-образный уголок так, чтобы отверстие для монтажной рейки (3) находилось снизу U-образного уголка (4).
2. Разместить модуль, состоящий из U-образный уголка и изделия, на монтажной рейке.

ПРЕДУПРЕЖДЕНИЕ:
Многие изделия, например, типа FL SWITCH 10...N заземляются при помощи монтажного уголка / монтажной рейки. Убедиться в правильности заземления монтажной поверхности.

PORTUGUÊS

Placa de montagem

1 Descrição

Com os adaptadores FL DIN-RAIL ADAPTER... e FL PANEL ADAPTER… os produtos de trilhos de fixação podem ser montados em qualquer orientação em superfícies ou trilhos de fixação nivelados. O produto pode ser usado no ângulo em U, de modo que fique voltado para o sentido pretendido.
Os adaptadores estão disponíveis em três tamanhos. Selecione a largura de adaptador (22,5 mm, 40 mm ou 45 mm) de acordo com a largura do produto a ser montado. (5)

Para a montagem em um trilho de fixação padrão não é necessário um ângulo adaptador.

2 Instalação

FL PANEL ADAPTER… (1 + 2)

Os parafusos para o ângulo não estão incluídos. Adquira os parafusos adequados para a superfície de montagem em questão.
O diâmetro dos parafusos de fixação tem de se encontrar entre 5 e 6,5 mm.

1. Instale o ângulo em U FL PANEL ADAPTER... (1) com os acessórios de montagem adequados para a superfície de montagem (não fornecidos) no local desejado. O ângulo em U pode ser instalado em orientação livre.
2. Posicione o produto (2) no ângulo em U, de modo que o recorte do trilho de fixação (3) se encontre no lado inferior do ângulo em U (4).

2.1 FL DIN-RAIL ADAPTER… (1 + 3)

1. Posicione o produto (2) no ângulo em U, de modo que o recorte do trilho de fixação (3) se encontre no lado inferior do ângulo em U (4).
2. Coloque o módulo composto por ângulo em U e produto no trilho de fixação.

IMPORTANTE:
Muitos produtos, como, por ex., os switches do tipo FL SWITCH 10...N, são aterrados através do suporte de montagem/trilho de fixação. Certifique-se de que a superfície de montagem está corretamente aterrada.

ITALIANO

Piastra di montaggio

1 Descrizione

Gli adattatori FL DIN-RAIL ADAPTER... e FL PANEL ADAPTER… consentono di montare prodotti adatti per guide DIN in qualsiasi orientamento su superfici piane o guide DIN. Il prodotto può così essere inserito nell'angolo a U in modo da essere orientato nella direzione desiderata.
Gli adattatori sono disponibili in tre dimensioni. Scegliere la larghezza dell'adattatore (22,5 mm, 40 mm o 45 mm) in base alla larghezza del prodotto da montare. (5)

Per il montaggio su una guida DIN standard non è necessaria alcuna staffa di adattamento.

2 Installazione

FL PANEL ADAPTER… (1 + 2)

Le viti per l'angolo non fanno parte della fornitura. Procurare le viti adatte alla superficie di montaggio esistente.
Il diametro delle viti di fissaggio deve essere compreso tra 5 e 6,5 mm.

1. Installare l'angolo a U FL PANEL ADAPTER... (1) con accessori di montaggio adeguati per la superficie di montaggio (non inclusa) nel luogo desiderato. L'angolo a U può essere installato in qualsiasi orientamento.
2. Posizionare il prodotto (2) nell'angolo a U in modo che la fessura della guida DIN (3) h si trovi nella parte inferiore dell'angolo a U (4).

2.1 FL DIN-RAIL ADAPTER… (1 + 3)

1. Posizionare il prodotto (2) nell'angolo a U in modo che la fessura della guida DIN (3) h si trovi nella parte inferiore dell'angolo a U (4).
2. Posizionare il componente formato dall'angolo a U e dal prodotto sulla guida DIN.

IMPORTANTE:
Molti prodotti, come ad esempio gli switch di tipo FL SWITCH 10...N, sono messi a terra tramite l'angolare di montaggio/la guida DIN. Accertarsi che la superficie di montaggio sia collegata a terra adeguatamente.

DEUTSCH

Montageplatte

1 Beschreibung

Mit den Adaptern FL DIN-RAIL ADAPTER... und FL PANEL ADAPTER… können Tragschienenprodukte in beliebiger Ausrichtung auf ebenen Flächen oder Tragschienen montiert werden. Das Produkt kann so in den U-Winkel eingesetzt werden, dass es in die gewünschte Richtung zeigt.
Die Adapter sind in drei Größen verfügbar. Wählen Sie die Adapterbreite (22,5 mm, 40 mm oder 45 mm) entsprechend der Breite des zu montierenden Produkts. (5)

Für die Montage auf einer Normtragschiene ist kein Adapterwinkel erforderlich.

2 Installation

FL PANEL ADAPTER… (1 + 2)

Schrauben für den Winkel sind nicht enthalten. Beschaffen Sie passende Schrauben für die vorliegende Montagefläche. Der Durchmesser der Befestigungsschrauben muss zwischen 5 und 6,5 mm betragen.

1. Installieren Sie den U-Winkel FL PANEL ADAPTER... (1) mit passendem Montagezubehör für die Montagefläche (nicht enthalten) an der gewünschten Stelle. Der U-Winkel kann in beliebiger Ausrichtung installiert werden.
2. Positionieren Sie das Produkt (2) so in dem U-Winkel, dass sich der Tragschienen-Ausschnitt (3) an der Unterseite des U-Winkels (4) befindet.

2.1 FL DIN-RAIL ADAPTER… (1 + 3)

1. Positionieren Sie das Produkt (2) so in dem U-Winkel, dass sich der Tragschienen-Ausschnitt (3) an der Unterseite des U-Winkels (4) befindet.
2. Platzieren Sie die Baugruppe aus U-Winkel und Produkt auf der Tragschiene.

ACHTUNG:
Viele Produkte, wie z. B. die Switches vom Typ FL SWITCH 10...N, werden über den Montagewinkel/die Tragschiene geerdet. Stellen Sie sicher, dass die Montagefläche richtig geerdet ist.

Phoenix Contact GmbH & Co. KG
Flachsmarktstraße 8, 32825 Blomberg, Germany
Fax +49-(0)5235-341200, Phone +49-(0)5235-300
PHOENIX CONTACT Development and Manufacturing, Inc.
586 Fulling Mill Rd, Middletown, PA 17057 USA
Phone +1-717-944-1300
phoenixcontact.com

2023-04-24

DE Einbauanweisung für die Elektrofachkraft
IT Istruzioni di montaggio per l'elettricista abilitato
PT Instruções de instalação para o eletricista especializado
RU Инструкция по установке для электротехнического специалиста
PL Instrukcja montażu dla osoby wykwalifikowanej w zakresie elektrotechniki

FL DIN-RAIL ADAPTER 22.5	**1085485**
FL DIN-RAIL ADAPTER 40	**1085484**
FL DIN-RAIL ADAPTER 45	**1456045**
FL PANEL ADAPTER 22.5	**1085488**
FL PANEL ADAPTER 40	**1085486**
FL PANEL ADAPTER 45	**1456055**

1

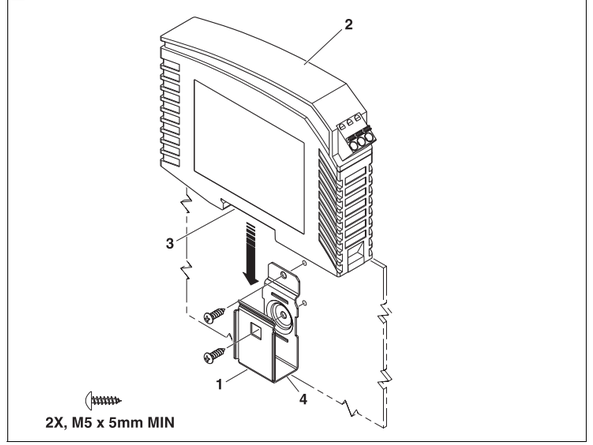

2

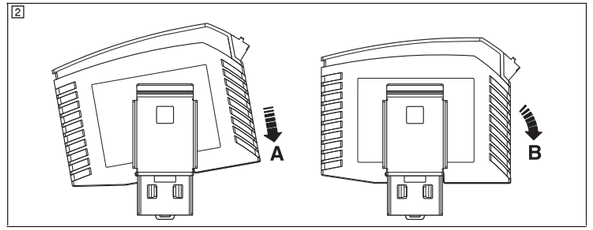

3

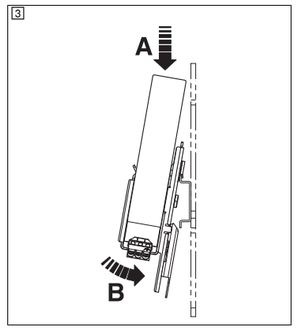

4

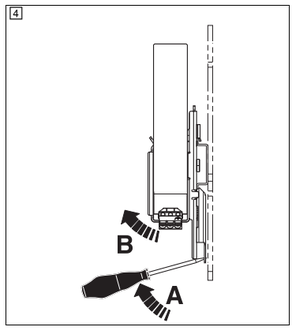

5

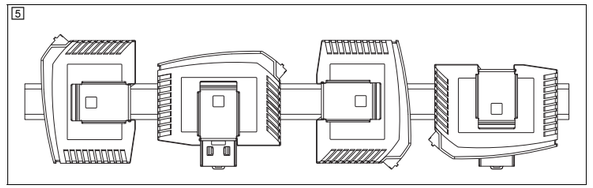

© Phoenix Contact 2023